LABORATORNÍ NÁBYTEK

KATALOG SYSTÉMU

VARIOLAB+

OBSAH

moduly pro nástavby

moduly pro kabelové kanály a mini nástavby

elektropříslušenství

přístrojové nástavby

stojné nohy

pracovní desky

police

skříně

kontejnery

pojízdné měřící regály

příslušenství

Tento katalog zcela nevystihuje všechny možnosti systému VarioLab+. Má být pouze inspirací a vodítkem při budování pracoviště. Z důvodu neustálého rozšiřování systému VarioLab+ katalog obsahuje komponenty, které byly známy v době tisku katalogu. Pro bližší informace či pomoc při projektování pracoviště se laskavě obraťte na obchodníky společnosti Diametral® spol. s r. o. Všechna práva vyhrazena. Změny vyhrazeny.

Přístroje VarioLab+ jsou základní součástí uceleného systému VarioLab+. Soubor elektromodulů a pneumodulů je optimálně navržen pro vytvoření sofistikovaného pracoviště dle konkrétních potřeb uživatele.

Soubor modulů obsahuje různé typy zdrojů a to včetně laboratorních, dále čítač, generátor, různé vývody elektrického proudu, měřící přístroje, svorky, jističe a v neposlední řadě pneumoduly.

Přístroje jsou vyrobeny v modulárním provedení tak, aby je bylo možno bez komplikací vyměnit či doplnit. Výška modulů je 200 mm a šířka jednotlivých modulů je v násobcích základní šíře 60 mm. Případná výměna probíhá povolením pouze čtyř šroubů a vytažením zástrčky přístroje z centrálního rozvodu elektrického proudu nástavby.

Všechny aktivní moduly jsou vybaveny vlastním vypínačem. Podléhají však centrálnímu modulu s jističem, chráničem a tlačítkem TOTAL STOP. Tím je zaručena bezpečnost celého pracoviště. Modul centrálního jištění obsahuje také vypínač pro ovládání případného světla na pracovišti.

M00 - krytka 60 mm

popis

Krytka VarioLab+ M00 je určena pro zaslepení nevyužitých polí pro moduly v šíři 60 mm.

parametry

rozměry (v x š):	200 x 60 mm

M01 - krytka 120 mm

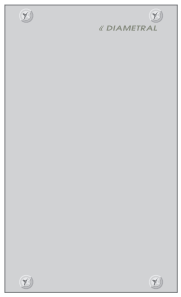

popis

Krytka VarioLab+ M01 je určena pro zaslepení nevyužitých polí pro moduly v šíři 120 mm.

parametry

rozměry (v x š):	200 x 120 mm

M02 modul 2 ks jednozásuvka 230 V, 50 Hz, 10 A (16 A)

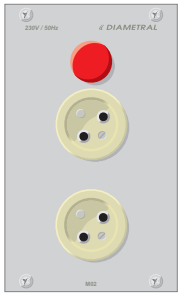

popis

Modul VarioLab+ M02 obsahuje dvě jednoduché zásuvky 230V/10A (16A) jištěny modulem M08, nebo modulem M32. Napětí v zásuvkách je signalizováno kontrolkou na modulu. Pro snadnou manipulaci se zástrčkami jsou zásuvky otočeny o 45°.

parametry

napájecí napětí:	230 V/50 Hz
maximální výstupní proud:	10 A celkem, na požádání 16A
rozměry (v x š):	200 x 120 mm

M03 - modul propojovacích svorek

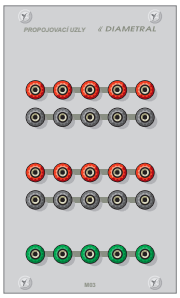

popis

Modul propojovacích svorek VarioLab+ M03 je určen pro distribuci napětí z laboratorních zdrojů do vícero zařízení, popřípadě pro elektrické spojení jednotlivých výrobků. Standardně jsou dodávány řady v barevném provedení červená -černá - červená - černá - zelená. Není použitelný pro připojení síťového napětí!

parametry

maximální provozní napětí:	30 VDC / 24 VAC
maximální proud svorkou:	10 A při 30 VDC / 24 VAC
rozměry (v x š):	200 x 120 mm

M04 - modul DC zdroje ± 15V/1A

popis

Modul VarioLab+ M04 je zdroj pevného symetrického napětí ± 15VDC / 1A s elektronickou pojistkou výstupu. Přítomnost napětí na výstupních svorkách je signalizována samostatnými kontrolkami.

parametry

napájecí napětí:	230 V / 50 Hz
max. výstupní proud:	± 1 A
napětí pevné:	±15 V
zvlnění typické:	< 10 mV
rozměry (v x š):	200 x 120 mm

M05 - modul DC laboratorního regulovatelného zdroje 1x 0 ÷ 30V/4A; 5V/3A

popis

Modul VarioLab+ M05 je vybaven jedním zdrojem s plynulou regulací napětí v rozsahu 0 ÷ 30V s možností nastavení omezení proudu od 0.1 ÷ 4A. Tento model disponuje navíc pevným zdrojem napětí 5V/3A. Regulovatelná část zdroje je vybavena měřícími přístroji jak pro napětí, tak i pro proud. Indikace omezení proudu je provedena blikající desetinnou tečkou na proudovém měřícím přístroji a přerušovaným zvukovým signálem. Tento zvukový signál lze dle potřeby vypnout. Výstupy jednotlivých zdrojů jsou ovládány samostatným tlačítkem s kontrolkou pro jejich jednoduchou obsluhu. Díky tomu není nutno vypínat celý laboratorní zdroj při práci.

parametry

napájecí napětí:	230 V / 50 Hz
napětí regulované:	1x 0 ÷ 30 V
proud regulovatelný:	1x 0 ÷ 4 A
napětí pevné:	1x 5 V
proud pevný:	1x 3 A
zvlnění typické:	< 2 mV
rozměry (v x š):	200 x 180 mm

M06 - modul rozhraní RS232 (COM1 a COM2)

popis

Modul VarioLab+ M06 pracuje jako prodlužovací přívod portů COM z počítače bez nutnosti manipulace s PC při práci.

parametry

délka kabelu/ů:	3 m
rozměry (v x š):	200 x 60 mm

M07 - modul svorek 3x 24 VAC s 3 F jističem

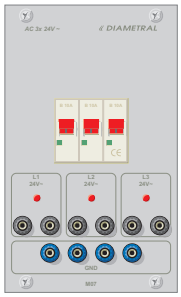

popis

Modul výstupních svorek VarioLab+ M07 pro připojení stávajícího rozvodu střídavého napětí 3x 24VAC-Y. V případě potřeby lze dodat transformátor/y pro vytvoření rozvodu (nutno specifikovat parametry). Výstup je ovládaný stykačem pomocí modulu M08 nebo M32.

parametry

napájecí napětí:	místní rozvod nebo dodaný transformátor
maximální výstupní proud:	3x 10 A / 50 Hz
výstupní jištění:	jistič B 3x 10 A
rozměry (v x š):	200 x 120 mm

M08 - modul 1F centrální vypínač, jištění, chránič, tlačítko TOTAL STOP

popis

Základní modul VarioLab+ M08 elektrovýzbroje nástaveb NSE s jednofázovým rozvodem el. proudu (třífázové rozvody viz M32), který obsahuje tlačítko TOTAL STOP, zapínací tlačítko, jistič, chránič, vypínač osvětlení stolu a kontrolku. Součástí modulu je set sběrnic pro připojení ostatních modulů, které jsou tomuto modulu elektricky podřízené.

Standardně je dodáván s jističem C10A, jiná hodnota na požádání.

parametry

napájecí napětí:	230 V / 50 Hz
použitý jistič:	1F C10 A; 1F C16 A na vyžádání
použitý chránič:	1F 30 mA
rozměry (v x š):	200 x 120 mm

M09 - modul stabilizovaného střídavého zdroje 0 V ÷ 255 V / 1 A

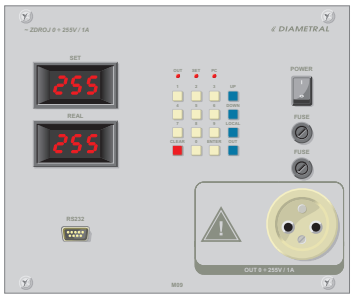

popis

Modul VarioLab+ M09 je procesorem řízený stabilizovaný střídavý zdroj s výstupním napětím 0V÷255V/1A. Výstupní napětí se získává transformací síťového napětí 230V/50Hz odděleným transformátorem. Výstupní napětí má čistý sínusový průběh 50Hz. Minimální změna napětí je 1V. Omezení maximálního napětí pod heslem. Ukládání stavů zdroje před vypnutím. Ovládání pomocí klávesnice nebo osobního počítače přes rozhraní RS232 a software D-Control. Pomocí D-Control lze neomezeně definovat procesy závislé na čase a napětí. Nastavená a změřená hodnota napětí se zobrazuje na samostatných třímístných displejích LED.

parametry

napájecí napětí:	230 V / 50 Hz
max. výstupní proud:	1 A
napětí regulované:	0 ÷ 255 VAC
regulační krok napětí:	1 V
výstupní frekvence:	50 Hz
rozměry (v x š):	200 x 240 mm

M10 - modul čítače a generátoru

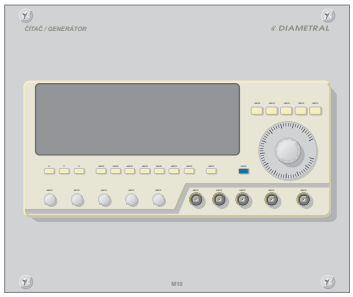

popis

Modul generátoru a čítače obsahuje plynule přeladitelný generátor sinusu, obdélníku, trojúhelníku, pily a TTL signálu v kmitočtovém rozsahu 1Hz ÷ 10MHz. Dále obsahuje čítač s měřením kmitočtu v rozsahu 5Hz ÷ 100MHz a 100MHz ÷ 1,6GHz. Hodnoty jsou zobrazovány na osmimístném displeji LED.

parametry

napájecí napětí:	230 V / 50 Hz
kmitočtový rozsah:	1 Hz ÷ 10 MHz v 7 krocích
tvar signálu:	sinus, obdélník, trojúhelník, pila, TTL, pulz
rozmítací napětí:	0 ÷ 10 VDC
výstupní impedance:	50 Ω
výstupní amplituda:	1 ÷ 10 V při 50 Ω
měření kmitočtu kanál A:	5Hz ÷ 100MHz
měření kmitočtu kanál C:	100MHz ÷ 1,6GHz
rozměry (v x š):	200 x 240mm

M11 - modul orientačního DC voltmetru a ampérmetru

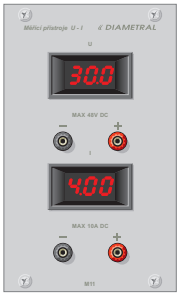

popis

Modul orientačního stejnosměrného voltmetru do 48VDC a ampérmetru do 10ADC.

parametry

rozsah voltmetru:	DC 0 ÷ 48 V
rozsah ampérmetru:	DC 0 ÷ 10 A
zatížitelnost ampérmetru:	nad 2 A max. 10 s
třída přesnosti měřících přístrojů:	2,5
rozměry (v x š):	200 x 120 mm

M12 - modul mikropáječky 80 ÷ 450°C / 35 W

popis

Modul VarioLab+ M12 obsahuje mikropáječku vybavenou plynulou regulací teploty potenciometrem v rozsahu teplot 80 ÷ 450°C. Zobrazení reálné a nastavené teploty je provedeno zřetelným sedmisegmentovým LED displejem s automatickým přepínáním. Všechny provozní stavy mikropáječky jsou indikovány pomocí tří diod LED. Spínání topného tělesa pájecího hrotu je provedeno elektronicky při průchodu střídavého napětí nulou. Mikropáječka je vybavena logikou pro připojení vypínací automatiky SBL530.1B.

parametry

napájecí napětí:	230 V / 50 Hz
příkon:	35 W
spínání topného tělesa:	v nule
rozměry (v x š):	200 x 120 mm
hmotnost pera:	120 g

M13 - modul DC zdroje 9 V / 1 A

popis

Modul VarioLab+ M13 je pevný zdroj stejnosměrného napětí pro napájení přístrojů napětím 9V / 1A s vlastním vypínačem a signalizací výstupního napětí kontrolkou LED. Napětí je vyvedeno na dva páry přístrojových svorek.

parametry

napájecí napětí:	230 V / 50 Hz
napětí pevné:	9 VDC
proud pevný:	1 A
zvlnění typické:	10 mV
výstupní jištění:	zkratuvzdorné
rozměry (v x š):	200 x 120 mm

M14 - modul dvojitého DC laboratorního reg. zdroje 2x 0 ÷ 30 V / 4 A; 5 V / 3 A

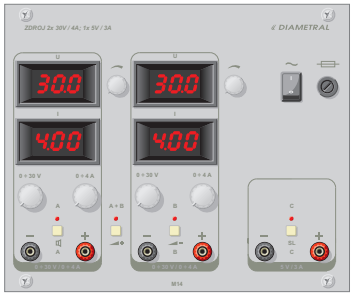

popis

Modul VarioLab+ M14 je vybaven dvěma zdroji s plynulou regulací napětí v rozsahu 0 ÷ 30V s možností nastavení omezení proudu od 0.1 ÷ 4A a pevným zdrojem napětí 5V/3A. Regulovatelná část zdroje je vybavena měřícími přístroji jak pro napětí, tak i pro proud. Indikace omezení proudu je provedena blikající desetinnou tečkou na příslušném proudovém měřícím přístroji a přerušovaným zvukovým signálem. Výstupy jednotlivých zdrojů jsou ovládány samostatným tlačítkem s kontrolkou pro jejich jednoduchou obsluhu. Dále je vybaven tlačítkem pro spojení regulovatelných zdrojů do jednoho symetrického zdroje.

parametry

napájecí napětí:	230V/50Hz
napětí / proud regulované:	2x 0 ÷ 30V / 0 ÷ 4A
napětí / proud pevné:	1x 5V/3A
zvlnění typické:	2mV
rozměry (v x š):	200 x 240mm

M15 - modul oddělovacího transformátoru 230 V / 230 V / 1,2 A

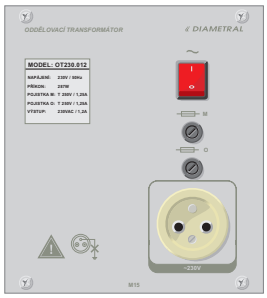

popis

Modul VarioLab+ oddělovacího transformátoru M15 je určen pro oddělení síťového napětí od připojeného zařízení s maximálním odběrem proudu 1,2 A. Zapnutí přístroje je indikováno podsvětleným vypínačem. Výstup přístroje je proveden panelovou zásuvkou 230V a je chráněn tavnou pojistkou. Transformátor je dostatečně dimenzován pro trvalou dodávku maximálního výkonu do zátěže.

parametry

napájecí napětí:	230 V / 50 Hz
maximální výstupní proud:	1,2 A
galvanické oddělení výstupu od napájecí sítě:	ano - 4 kV
výstupní jištění:	T 250 V / 1,25 A
rozměry (v x š):	200 x 180 mm

M16 - modul DC laboratorního reg. zdroje 1x 0 ÷ 30 V / 10 A

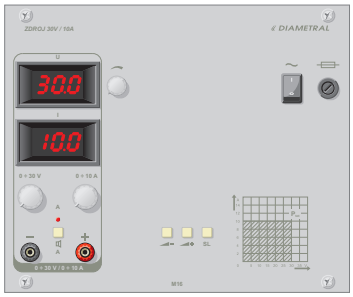

popis

Modul VarioLab+ M16 je vybaven jedním zdrojem s plynulou regulací napětí v rozsahu 0 ÷ 30V s možností nastavení omezení proudu od 0.1 ÷ 10A. Regulovatelná část zdroje je vybavena měřícími přístroji jak pro napětí, tak i pro proud. Indikace omezení proudu je provedena blikající desetinnou tečkou na proudovém měřícím přístroji a přerušovaným zvukovým signálem. Tento zvukový signál lze dle potřeby vypnout. Výstupy jednotlivých zdrojů jsou ovládány samostatným tlačítkem s kontrolkou pro jejich jednoduchou obsluhu. Díky tomu není nutno vypínat celý laboratorní zdroj při práci.

parametry

napájecí napětí:	230 V / 50 Hz
napětí / proud regulovaný:	1x 0 ÷ 30 V / 0 ÷ 10 A
zvlnění typické:	2 mV
rozměry (v x š):	200 x 240 mm

M17 - modul 3F ručkových ampérmetrů 3x 20 A / 40 A

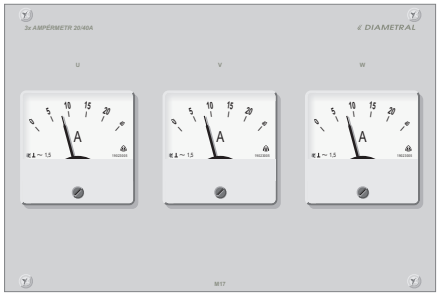

Modul VarioLab+ M17 je určen pro měření odběru třífázového proudu buď celé nástavby, nebo k měření proudu na připojeném modulu, například M19, M20, M25 atd. Rozsah měření je stanoven od 0 ÷ 20A s tím, že ampérmetry mohou být chvilkově dvojnásobně přetíženy. Přístroje měří efektivní hodnotu proudu v rozsahu kmitočtu 40 až 100Hz, cejchovány jsou však na kmitočtu 50Hz. Přístroje jsou vybaveny stavítkem nulové polohy, kterým je možno nastavit ukazovatel na značku 0 stupnice. Číselník přístroje je bílý, značení černé. Vývody z modulu a veškeré zapojení s okolím je provedeno uvnitř nástavby.

parametry

maximální provozní napětí:	400VAC
typ měřících přístrojů:	analog
zatížitelnost ampérmetru:	20/40A AC
třída přesnosti přístrojů:	1,5
měřicí ústrojí:	magnetoelektrické
pracovní frekvence:	40 ÷ 100Hz
rozměry (v x š):	200 x 300mm

M18 - modul 3F jistič a chránič

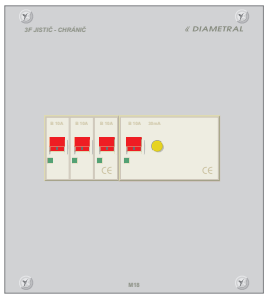

popis

Modul VarioLab+ M18 je určen pro jištění připojených třífázových modulů, například M19, M20. Obsahuje třífázový jistič 10A (standardně) nebo 16A (na vyžádání) a třífázový chránič. Vývody z modulu a veškeré zapojení s okolím je provedeno uvnitř nástavby.

parametry

maximální provozní napětí:	3 x 400VAC
použitý jistič:	3F B10A nebo 3F B16A
použitý chránič:	3F 30mA
rozměry (v x š):	200 x 180mm

M19 - modul bezpečnostních svorek 3F 400 V

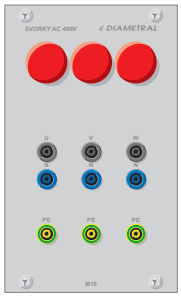

popis

Modul VarioLab+ M19 s bezpečnostními svorkami pro 3 fázové napětí a třemi kontrolkami. Napětí do modulu je přivedeno přes vnitřní svorkovnici nástavby. Modul je vhodné jistit předřadným modulem jištění, například modulem M18, M30, M32. Modul neobsahuje vlastní vypínač a je z důvodu bezpečnosti nutně podřízen modulu M08 nebo M32, takže v případě vypnutí celé nástavby těmito moduly je i tento modul vypnut.

parametry

maximální provozní napětí:	3 x 400V
maximální proud svorkou:	10A
ovládání:	pouze přes modul M08 nebo M32
rozměry (v x š):	200 x 120mm
poznámka:	Modul je vhodné jistit předřadným modulem.

M20 - modul 3F zásuvka 16A + vypínač

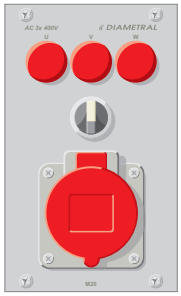

popis

Modul VarioLab+ M20 s třífázovou zásuvkou 16A (5 kolíků), vypínačem a třemi kontrolkami. Napětí do modulu je přivedeno přes vnitřní svorkovnici nástavby. Modul je vhodné jistit předřadným modulem jištění, například modulem M18, M30, M32. Modul je z důvodu bezpečnosti podřízen modulu M08 nebo M32, takže v případě vypnutí celé nástavby těmito moduly je i tento modul vypnut.

parametry

maximální výstupní proud:	16A
maximální provozní napětí:	3 x 400V
rozměry (v x š):	200 x 120mm
poznámka:	Modul je vhodné jistit předřadným modulem.

M21 - modul 2ks jednozásuvka 230V, 50Hz, 6A + vlastní jistič

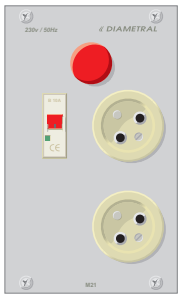

popis

Modul VarioLab+ M21 obsahuje dvě jednoduché zásuvky 230V/6A s vlastním jističem. Modul neobsahuje vlastní vypínač a je z důvodu bezpečnosti podřízen modulu M08 nebo M32, takže v případě vypnutí celé nástavby těmito moduly je i tento modul vypnut. Napětí v zásuvkách je signalizováno kontrolkou na modulu. Pro snadnou manipulaci se zástrčkami jsou zásuvky otočeny o 45°.

parametry

napájecí napětí:	230V/50Hz
maximální výstupní proud:	6A celkem
použitý jistič:	1F B6A
rozměry (v x š):	200 x 120mm

M22 - krytka 30mm

popis

Krytka VarioLab+ M22 je určena pro zaslepení nevyužitých polí pro moduly v šíři 30 mm.

parametry

rozměry (v x š):	200 x 30mm

M23 - modul prozváněčky

popis

Modul VarioLab+ prozváněčky M23 je určen pro snadné vyhledání vodiče ve svazku, přerušeného spoje nebo zkratu, kontrolu zapojení atd.

Měření se provádí pomocí dodaných měřících hrotů. Zkrat je indikován zvukově a pomocí kontrolky.

Modul má vlastní napájení pomocí dvou baterií AA.

parametry

napájecí napětí:	3VDC (2 x AA)
rozměry (v x š):	200 x 60mm

M24 - modul zdroje AC 24V/2A 1F 1x zásuvka + kontrolka + vypínač

popis

Modul VarioLab+ M24 s jednou zásuvkou pod odklopným víčkem s výstupním napětím 24VAC/2A. Modul obsahuje kontrolku, pojistku a vlastní vypínač. Modul je z důvodu bezpečnosti podřízen modulu M08 nebo M32, takže v případě vypnutí celé nástavby těmito moduly je i tento modul vypnut.

parametry

napájecí napětí:	230V/50Hz
výstupní napětí:	AC 24V
maximální výstupní proud:	2A
galvanické oddělení výstupu od napájecí sítě:	ano
rozměry (v x š):	200 x 120mm

M25 - modul 3F zásuvka, vypínač, jistič 3 x 10A, kontrolky

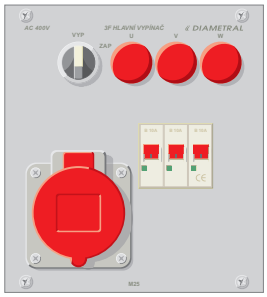

popis

Modul VarioLab+ M25 s třífázovou zásuvkou 16A (5 kolíků), vypínačem a třemi kontrolkami. Napětí do modulu je přivedeno přes vnitřní svorkovnici nástavby. Modul obsahuje vlastní jištění třífázovým jističem 10A (16A). Modul je z důvodu bezpečnosti podřízen modulu M08 nebo M32, takže v případě vypnutí celé nástavby těmito moduly je i tento modul vypnut.

parametry

maximální výstupní proud:	10A standard / 16A na vyžádání
maximální provozní napětí:	3 x 400V
použitý jistič:	B10A standard / B16A na vyžádání
rozměry (v x š):	200 x 180mm

M26 - modul přesného multimetru APPA106

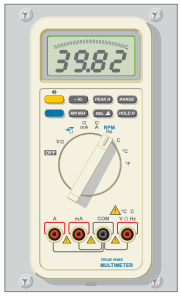

popis

Modul VarioLab+ M26 je modul multimetru měřící tyto veličiny: AC napětí, DC napětí, AC proud, DC proud, odpor, kapacita, teplota, frekvence, indukčnost. Dále obsahuje funkci prozvonění, dioda-test, test tranzistorů, a generátor C-MOS signálu.

parametry

napájecí napětí:	6 x tužková baterie AA
AC napětí:	0,4; 4; 40; 400; 750V
DC napětí:	0,4; 4; 40; 400; 1000V
AC proud:	0,04; 0,4; 10A
DC proud:	0,004; 0,4; 10A
odpor:	400R; 4; 40; 400k; 4; 40M
kapacita:	4; 40; 400nF; 4; 40; 400uF; 4; 40mF
teplota:	-20°÷ 800°C
frekvence:	4; 40; 400kHz; 4; 40; 400MHz
rozměry (v x š):	200 x 120mm

M27 - modul DC zdroje ± 15V/1A; +5V/3A

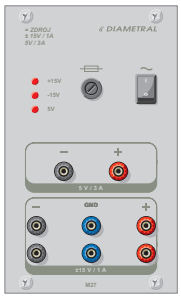

popis

Modul VarioLab+ M27 je zdroj pevného symetrického napětí ± 15VDC / 1A a kladného zdroje +5VDC / 3A. Oba zdroje jsou vybaveny elektronickou pojistkou výstupu a pojistkou proti tepelnému přetížení. Přítomnost napětí na výstupních svorkách je signalizována samostatnými kontrolkami.

parametry

napájecí napětí:	230V/50Hz
maximální výstupní proud:	±1A; 3A
zvlnění typické:	<10mV
rozměry (v x š):	200 x 120mm

M28 - modul rozhraní RS232, LPT, USB

popis

Modul VarioLab+ M28 pracuje jako prodlužovací přívod portů COM, LPT a USB z počítače bez nutnosti manipulace s PC při práci.
.

parametry

délka kabelu/ů:	3m
rozměry (v x š):	200 x 120mm

M29 - modul oddělovacího transformátoru 230V/230V/2,1A

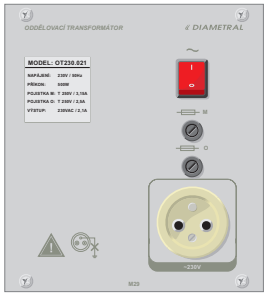

popis

Modul VarioLab+ oddělovacího transformátoru M29 je určen pro oddělení síťového napětí od připojeného zařízení s maximálním odběrem proudu 2,1 A. Zapnutí přístroje je indikováno podsvětleným vypínačem. Výstup přístroje je proveden panelovou zásuvkou 230V a je chráněn tavnou pojistkou. Transformátor je dostatečně dimenzován pro trvalou dodávku maximálního výkonu do zátěže.

parametry

napájecí napětí:	230V/50Hz
maximální výstupní proud:	2,1A
galvanické oddělení výstupu od napájecí sítě:	ano - 4kV
výstupní jištění:	T 250V/2,5A
rozměry (v x š):	200 x 180mm

M30 - modul 3F jističe

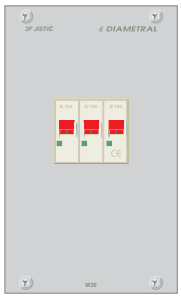

popis

Modul VarioLab+ M30 je určen pro jištění připojených třífázových modulů, například M19, M20. Obsahuje třífázový jistič 10A (standardně) nebo 16A (na vyžádání). Vývody z modulu a veškeré zapojení s okolím je provedeno uvnitř nástavby.

parametry

maximální provozní napětí:	3 x 400VAC
použitý jistič:	3F B10A nebo 3F B16A
rozměry (v x š):	200 x 120mm

M31 - modul oddělovacího transformátoru 230V/230V/3,0A

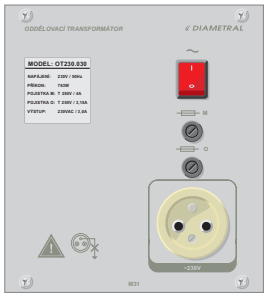

popis

Modul VarioLab+ oddělovacího transformátoru M31 je určen pro oddělení síťového napětí od připojeného zařízení s maximálním odběrem proudu 3,0 A. Zapnutí přístroje je indikováno podsvětleným vypínačem. Výstup přístroje je proveden panelovou zásuvkou 230V a je chráněn tavnou pojistkou. Transformátor je dostatečně dimenzován pro trvalou dodávku maximálního výkonu do zátěže.

parametry

napájecí napětí:	230V/50Hz
maximální výstupní proud:	3,0A
galvanické oddělení výstupu od napájecí sítě:	ano - 4kV
výstupní jištění:	T 250V/3,15A
rozměry (v x š):	200 x 180mm

M32 - modul 3F centrální vypínač, jištění, chránič, tlačítko TOTAL STOP

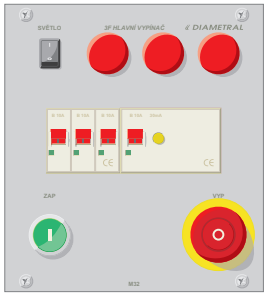

popis

Základní modul VarioLab+ M32 elektrovýzbroje nástaveb NSE s třífázovým rozvodem el. proudu (jednofázové rozvody viz M08), který obsahuje tlačítko TOTAL STOP, zapínací tlačítko, jistič, chránič, vypínač osvětlení stolu a kontrolky. Součástí modulu je set sběrnic pro připojení ostatních modulů, které jsou tomuto modulu elektricky podřízené.

Standardně je dodáván s jističem 3F B10A, jiná hodnota možná na požádání.

parametry

napájecí napětí:	230V/50Hz
použitý jistič:	3F B10A; 3F B16A na vyžádání
použitý chránič:	3F 30mA
rozměry (v x š):	200 x 180mm

M33 - modul DC laboratorního regulovatelného zdroje 1x 0 ÷ 30V/20A

Tento modul není zobrazen ve stejném měřítku jako ostatní moduly z důvodu jeho velikosti.

popis

Modul VarioLab+ M33 je vybaven jedním zdrojem s plynulou regulací napětí v rozsahu 0 ÷ 30V s možností nastavení omezení proudu od 0.1 ÷ 20A. Regulovatelná část zdroje je vybavena měřícími přístroji jak pro napětí, tak i pro proud. Indikace omezení proudu je provedena blikající desetinnou tečkou na proudovém měřícím přístroji a přerušovaným zvukovým signálem. Tento zvukový signál lze dle potřeby vypnout. Výstup zdroje je ovládán samostatným tlačítkem s kontrolkou pro jeho jednoduchou obsluhu. Díky tomu není nutno vypínat celý laboratorní zdroj při práci.

parametry

napájecí napětí:	230V / 50Hz
napětí regulované:	1x 0 ÷ 30V
proud regulovatelný:	1x 0 ÷ 20A
zvlnění typické:	< 2mV
zvlnění maximální:	10mV
rozměry (v x š):	200 x 390mm

M34 - modul vstupních ručkových UI AC měřáků 250V; 15A

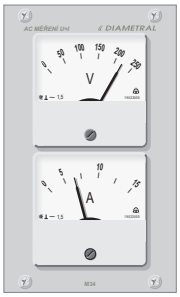

popis

Modul VarioLab+ M34 slouží pro okamžitou kontrolu jednofázového vstupního napětí nástavby a celkového odebíraného proudu všech spotřebičů umístěných a připojených k nástavbě. Po dohodě lze modul zapojit pouze jen k měření určité části nástavby nebo jiného modulu, například modulu M02. Připojením k tomuto modulu lze pak měřit napětí a odebíraný proud modulem M02.

parametry

maximální provozní napětí:	250VAC [U]; 400VAC [A]
typ měřících přístrojů:	analog
třída přesnosti přístrojů:	1,5
měřicí ústrojí:	magnetoelektrické
pracovní frekvence:	40 ÷ 100Hz
výchylka ukazovatele:	80°
délka stupnice:	57,2mm
rozměry (v x š):	200 x 120mm

M35 - modul 1ks jednozásuvka 230 V + 1 ks PC zásuvka 230V, 50 Hz, 10 A

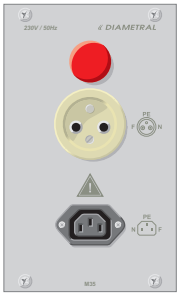

popis

Modul VarioLab+ M35 obsahuje jednu jednoduchou jednofázovou zásuvku 230V/10A a jednu přístrojovou jednofázovou zásuvkou 230V/6A. Modul je jištěn modulem M08, nebo modulem M32. Napětí v zásuvkách je signalizováno kontrolkou na modulu.

parametry

napájecí napětí:	230V/50Hz
maximální výstupní proud:	10A celkem
rozměry (v x š):	200 x 120mm

M36 - modul propojovacích bezpečnostních svorek 6 řad

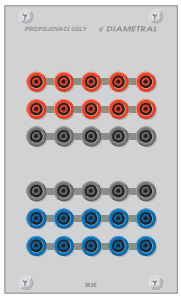

popis

Modul propojovacích svorek VarioLab+ M36 je určen pro distribuci napětí z laboratorních zdrojů do vícero zařízení, popřípadě pro elektrické spojení jednotlivých výrobků. Standardně jsou dodávány řady v barevném provedení 2x červená, 2x černá, 2x modrá. Svorky lze použít i pro síťové napětí 230V.

parametry

maximální provozní napětí:	120VDC / 230VAC
maximální proud svorkou:	10A při 30VDC / 24VAC
rozměry (v x š):	200 x 120mm

M37 - modul 3x400V s bezpečnostními svorkami, jistič 10A, tlačítko TOTAL STOP

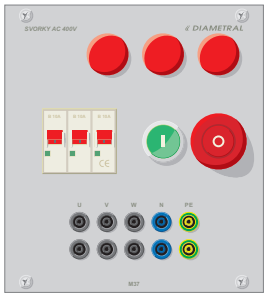

popis

Modul VarioLab+ M37 je určen jako zdroj napětí 3 x 400V / 10A. Modul má vlastní jistič 3F-B10A a vlastní ovládání zapnutí - vypnutí tlačítky. Přítomnost napětí na výstupních zdířkách je indikována kontrolkami. Napětí je vyvedeno na paralelně zapojené bezpečnostní zdířky. Modul je z důvodu bezpečnosti podřízen modulu M08 nebo M32, takže v případě vypnutí celé nástavby těmito moduly je i tento modul vypnut.

parametry

maximální výstupní proud:	10A
maximální provozní napětí:	3 x 400V
maximální proud svorkou:	10A
rozměry (v x š):	200 x 180mm

M38 - modul rozhraní RS232, LPT, USB, LAN-RJ45

popis

Modul VarioLab+ M38 pracuje jako prodlužovací přívod portů COM, LPT a USB z počítače bez nutnosti manipulace s PC při práci. Dále je vybaven zásuvkou LAN RJ-45 kategorie 5.

parametry

délka kabelu/ů:	3m
rozměry (v x š):	200 x 60mm

M39 - modul switch LAN 10/100MB, 5 portů

popis

Modul VarioLab+ M39 slouží pro jednoduché připojení různých zařízení k počítačové síti. Obsahuje pětiportový switch a jeden přípojný port k počítačové síti. Provoz je signalizován kontrolkami LED. Přenosová rychlost je 10/100Mbps. Modul je z důvodu bezpečnosti podřízen modulu M08 nebo M32, takže v případě vypnutí celé nástavby těmito moduly je i tento modul vypnut.

parametry

počet výstupních portů:	5
přenosová rychlost:	10/100Mbps
rozměry (v x š):	200 x 60mm

M40 - modul replikátoru USB na 4 přípojné body

popis

Modul VarioLab+ M40 slouží pro rozšíření portu USB na 4 USB výstupy. Signalizace datového spojení s PC je provedena zelenou kontrolkou LED, signalizace přítomnosti napájecího napětí červenou kontrolkou LED. Modul je z důvodu bezpečnosti podřízen modulu M08 nebo M32, takže v případě vypnutí celé nástavby těmito moduly je i tento modul vypnut.

parametry

napájecí napětí:	230V / 50Hz
délka kabelu/ů:	3m
rozměry (v x š):	200 x 60mm

M41 - modul dvojitého DC laboratorního reg. zdroje 2x 0 ÷ 40V/3A; 5V/3A

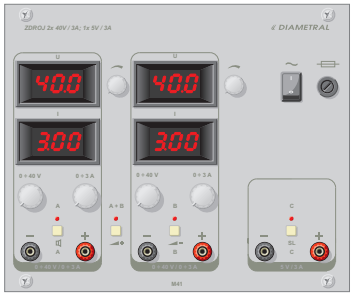

popis

Modul VarioLab+ M41 je vybaven dvěma zdroji s plynulou regulací napětí v rozsahu 0 ÷ 40V s možností nastavení omezení proudu od 0.1 ÷ 3A a pevným zdrojem napětí 5V/3A. Regulovatelná část zdroje je vybavena měřícími přístroji jak pro napětí, tak i pro proud. Indikace omezení proudu je provedena blikající desetinnou tečkou na příslušném proudovém měřícím přístroji a přerušovaným zvukovým signálem. Výstupy jednotlivých zdrojů jsou ovládány samostatným tlačítkem s kontrolkou pro jejich jednoduchou obsluhu. Dále je vybaven tlačítkem pro spojení regulovatelných zdrojů do jednoho symetrického zdroje.

parametry

napájecí napětí:	230V/50Hz
napětí / proudregulované:	2x 0 ÷ 40V / 0 ÷ 3A
napětí / proud pevné:	1x 5V/3A
zvlnění typické:	2mV
rozměry (v x š):	200 x 240mm

M42 - modul DC laboratorního regulovatelného zdroje 1x 0 ÷ 40V/3A; 5V/3A

popis

Modul VarioLab+ M42 je vybaven jedním zdrojem s plynulou regulací napětí v rozsahu 0 ÷ 40V s možností nastavení omezení proudu od 0.1 ÷ 3A. Tento model disponuje navíc pevným zdrojem napětí 5V/3A. Regulovatelná část zdroje je vybavena měřícími přístroji jak pro napětí, tak i pro proud. Indikace omezení proudu je provedena blikající desetinnou tečkou na proudovém měřícím přístroji a přerušovaným zvukovým signálem. Tento zvukový signál lze dle potřeby vypnout. Výstupy jednotlivých zdrojů jsou ovládány samostatným tlačítkem s kontrolkou.

parametry

napájecí napětí:	230V / 50Hz
napětí regulované:	1x 0 ÷ 40V
proud regulovatelný:	1x 0 ÷ 3A
napětí pevné:	1x 5V
proud pevný:	1x 3A
zvlnění typické:	< 2mV
rozměry (v x š):	200 x 180mm

M43 - modul DC stabilizovaného zdroje ± 24V/1A

popis

Modul VarioLab+ M43 je zdroj pevného symetrického stabilizovaného napětí ± 24VDC / 1A s elektronickou pojistkou výstupu. Přítomnost napětí na výstupních svorkách je signalizována samostatnými kontrolkami.

parametry

napájecí napětí:	230V/50Hz
max. výstupní proud:	± 1A
napětí pevné:	± 24V
zvlnění typické:	< 10mV
rozměry (v x š):	200 x 120mm

M44 - modul stabilizovaného střídavého zdroje AC250K2D-S

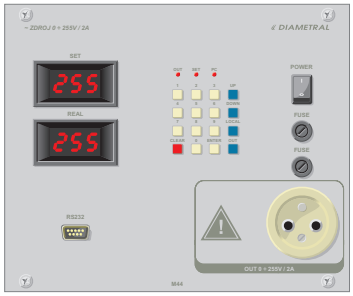

popis

Modul VarioLab+ M44 je procesorem řízený stabilizovaný střídavý zdroj s výstupním napětím 0V÷255V/2A. Výstupní napětí se získává transformací síťového napětí 230V/50Hz odděleným transformátorem. Výstupní napětí má čistý sínusový průběh 50Hz. Minimální změna napětí je 1V. Omezení maximálního napětí pod heslem. Ukládání stavů zdroje před vypnutím. Ovládání pomocí klávesnice nebo osobního počítače přes rozhraní RS232 a software D-Control. Pomocí D-Control lze neomezeně definovat procesy závislé na čase a napětí. Nastavená a změřená hodnota napětí se zobrazuje na samostatných třímístných displejích LED.

parametry

napájecí napětí:	230V/50Hz
max. výstupní proud:	2A
napětí regulované:	0 ÷ 255VAC
regulační krok napětí:	1V
výstupní frekvence:	50Hz
rozměry (v x š):	200 x 240mm

M45 - modul oddělovacího transformátoru 230 V / 230 V / 10 A

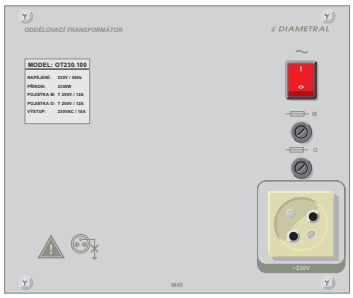

popis

Modul VarioLab+ oddělovacího transformátoru M45 je určen pro oddělení síťového napětí od připojeného zařízení s maximálním odběrem proudu 10 A. Zapnutí přístroje je indikováno podsvětleným vypínačem. Výstup přístroje je proveden panelovou zásuvkou 230V a je chráněn tavnou pojistkou. Transformátor je dostatečně dimenzován pro trvalou dodávku maximálního výkonu do zátěže.

parametry

napájecí napětí:	230 V / 50 Hz
maximální výstupní proud:	10 A
galvanické oddělení výstupu od napájecí sítě:	ano - 4 kV
výstupní jištění:	T 250 V / 12,5 A
rozměry (v x š):	200 x 240 mm

M46 - modul oddělovacího transformátoru 230 V / 230 V / 5 A

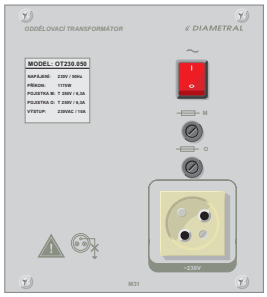

popis

Modul VarioLab+ oddělovacího transformátoru M46 je určen pro oddělení síťového napětí od připojeného zařízení s maximálním odběrem proudu 5 A. Zapnutí přístroje je indikováno podsvětleným vypínačem. Výstup přístroje je proveden panelovou zásuvkou 230V a je chráněn tavnou pojistkou. Transformátor je dostatečně dimenzován pro trvalou dodávku maximálního výkonu do zátěže.

parametry

napájecí napětí:	230 V / 50 Hz
maximální výstupní proud:	5 A
galvanické oddělení výstupu od napájecí sítě:	ano - 4 kV
výstupní jištění:	T 250 V / 6,3 A
rozměry (v x š):	200 x 180 mm

M47 modul nestabilizovaného nefiltrovaného DC zdroje 24 V / 4,5 A

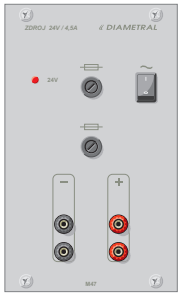

popis

Modul VarioLab+ M47 je pevný zdroj stejnosměrného, nestabilizovaného a nefiltrovaného napětí 24V / 4,5A s vlastním vypínačem a signalizací výstupního napětí kontrolkou LED. Napětí je vyvedeno na dva páry přístrojových svorek. Vstupní a výstupní pojistka.

parametry

napájecí napětí:	230 V / 50 Hz
napětí pevné:	24 VDC
proud pevný:	4,5 A
výstupní jištění:	pojistka T 250V / 5A
rozměry (v x š):	200 x 120 mm

M48 - modul DC laboratorního reg. zdroje 1x 0 ÷ 40 V / 10 A

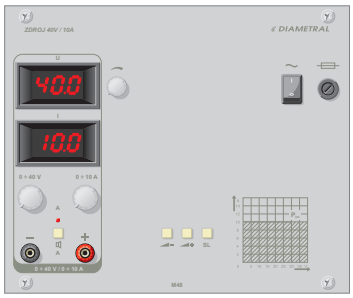

popis

Modul VarioLab+ M48 je vybaven jedním zdrojem s plynulou regulací napětí v rozsahu 0 ÷ 40V s možností nastavení omezení proudu od 0.1 ÷ 10A. Regulovatelná část zdroje je vybavena měřícími přístroji jak pro napětí, tak i pro proud. Indikace omezení proudu je provedena blikající desetinnou tečkou na proudovém měřícím přístroji a přerušovaným zvukovým signálem. Tento zvukový signál lze dle potřeby vypnout. Výstupy jednotlivých zdrojů jsou ovládány samostatným tlačítkem s kontrolkou pro jejich jednoduchou obsluhu. Díky tomu není nutno vypínat celý laboratorní zdroj při práci.

parametry

napájecí napětí:	230 V / 50 Hz
napětí / proud regulovaný:	1x 0 ÷ 40 V / 0 ÷ 10 A
zvlnění typické:	2 mV
rozměry (v x š):	200 x 240 mm

M49 - modul vývodu tlakového vzduchu s přesným redukčním ventilem 2,5 bar

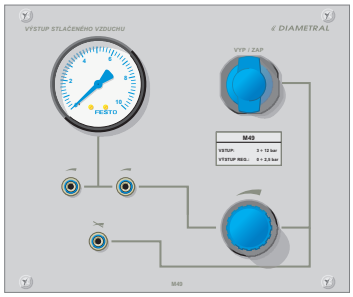

popis

Modul VarioLab+ regulovaného vývodu tlakového vzduchu s přesným regulačním ventilem M49 je určen pro připojení různých pneumatických komponentů jako je například pneunářadí, stříkací pistole a další přístroje vyžadující pro svoji funkci stlačený vzduch. Modul je vybaven precizním redukčním ventilem 0 ÷ 2,5 bar, manometrem, jednou vývodkou bez regulace a dvěma vývodkami regulovatelného vzduchu. Modul disponuje hlavním uzávěrem vzduchu, kterým lze přívod stlačeného vzduchu uzavřít a tím celý modul vypnout. Modul se připojuje na stávající rozvod stlačeného vzduchu.

parametry

vstupní tlak vzduchu:	3,0 ÷ 12,0 bar
výstupní tlak neregulovaný:	závislý na vstupním tlaku
výstupní tlak regulovaný:	0 ÷ 2,5 bar
provedení výstupu:	rychlospojka pro hadice pr. 6 mm
rozměry (v x š):	200 x 240 mm

M50 - modul vývodu tlakového vzduchu s přesným redukčním ventilem 10,0 bar

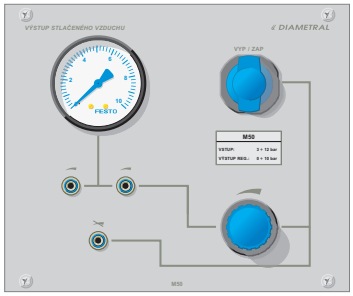

popis

Modul VarioLab+ regulovaného vývodu tlakového vzduchu s přesným regulačním ventilem M50 je určen pro připojení různých pneumatických komponentů jako je například pneunářadí, stříkací pistole a další přístroje vyžadující pro svoji funkci stlačený vzduch. Modul je vybaven precizním redukčním ventilem 0 ÷ 10 bar, manometrem, jednou vývodkou bez regulace a dvěma vývodkami regulovatelného vzduchu. Modul disponuje hlavním uzávěrem vzduchu, kterým lze přívod stlačeného vzduchu uzavřít a tím celý modul vypnout. Modul se připojuje na stávající rozvod stlačeného vzduchu.

parametry

vstupní tlak vzduchu:	10,0 ÷ 12,0 bar
výstupní tlak neregulovaný:	závislý na vstupním tlaku
výstupní tlak regulovaný:	0 ÷ 10 bar
provedení výstupu:	rychlospojka pro hadice pr. 6 mm
rozměry (v x š):	200 x 240 mm

M51 - modul třífázového autotransformátoru 3x230 V / 400 V / 2 A

Tento modul není zobrazen ve stejném měřítku jako ostatní moduly z důvodu jeho velikosti.

popis

Modul VarioLab+ M51 je vybaven jedním třífázovým regulovatelným, od napájecí sítě neodděleným zdrojem střídavého napětí v rozsahu 3x <5 ÷ 230 V s maximálním odběrem proudu 2,0 A. Zdroj je jištěn vratnými pojistkami. Zapnutí zdroje je indikováno podsvětleným vypínačem a zároveň jednotlivé fáze mají vlastní kontrolky. Výstup zdroje je proveden bezpečnostními svorkami. Hodnoty výstupního napětí a proudu jsou zobrazeny na analogových měřících přístrojích. Transformátor je dostatečně dimenzován pro trvalou dodávku maximálního výkonu do zátěže.

parametry

napájecí napětí:	3x 230 V/ 50 Hz, Y
výstupní napětí:	3x <5 ÷ 230V, Y
maximální výstupní proud:	3x 2,0 A
jištění:	vratná pojistka 2,5 A
rozměry (v x š):	200 x 450 mm

Výstup zdroje není galvanicky oddělen!

M52 - modul autotransformátoru 230 V / 2 A s možností přepnutí AC / DC

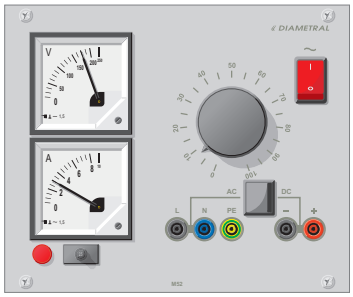

popis

Modul VarioLab+ M52 je vybaven jedním jednofázovým regulovatelným, od napájecí sítě neodděleným zdrojem střídavého napětí v rozsahu <5 ÷ 230 V s maximálním odběrem proudu 2,0 A. Zároveň jej lze přepnout přepínačem na DC nefiltrovaný zdroj <5 ÷ 230 V. Zdroj je jištěn vratnou pojistkou. Zapnutí zdroje je indikováno podsvětleným vypínačem a kontrolkou regulovaného napětí. Výstup zdroje je proveden bezpečnostními svorkami. Hodnoty výstupního napětí a proudu jsou zobrazeny na analogových měřících přístrojích. Transformátor je dostatečně dimenzován pro trvalou dodávku maximálního výkonu do zátěže.

parametry

napájecí napětí:	230 V / 50 Hz
výstupní napětí:	<5 ÷ 230 V AC / DC
maximální výstupní proud:	2,0 A
jištění:	vratná pojistka 2,5 A
rozměry (v x š):	200 x 240 mm

Výstup zdroje není galvanicky oddělen!

M53 modul nestabilizovaného nefiltrovaného DC zdroje 6 - 12 - 24 - 48 V / 2,0 A

popis

Modul VarioLab+ M53 je pevný zdroj stejnosměrného, nestabilizovaného a nefiltrovaného napětí s možností přepínání hodnoty výstupního napětí v rozsahu 6 - 12 - 24 - 48V / 2,0A otočným přepínačem. Zdroj je vybaven vlastním vypínačem a signalizací výstupního napětí kontrolkou LED. Napětí je vyvedeno na bezpečnostní přístrojové svorky. Jištěno vstupní pojistkou.

parametry

napájecí napětí:	230 V / 50 Hz
výstupní napětí:	6 - 12 - 24 - 48 VDC
proud pevný:	2 A
výstupní jištění:	pojistka T 250V / 0,4A
rozměry (v x š):	200 x 120 mm

M54 modul 2 ks schuko zásuvka 230 V, 50 Hz, 10 A (16 A)

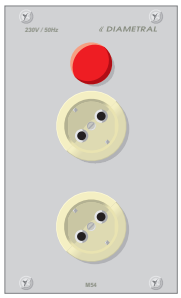

popis

Modul VarioLab+ M54 obsahuje dvě jednoduché schuko zásuvky 230V/10A (16A), jištěny modulem M08, nebo modulem M32. Napětí v zásuvkách je signalizováno kontrolkou na modulu. Pro snadnou manipulaci se zástrčkami jsou zásuvky otočeny o 45°.

parametry

napájecí napětí:	230 V/50 Hz
maximální výstupní proud:	10 A celkem, na požádání 16 A
rozměry (v x š):	200 x 120 mm

M55 - modul 2ks schuko zásuvka 230V, 50Hz, 6A + vlastní jistič

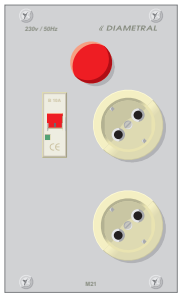

popis

Modul VarioLab+ M55 obsahuje dvě jednoduché schuko zásuvky 230V/6A s vlastním jističem. Modul neobsahuje vlastní vypínač a je z důvodu bezpečnosti podřízen modulu M08 nebo M32, takže v případě vypnutí celé nástavby těmito moduly je i tento modul vypnut. Napětí v zásuvkách je signalizováno kontrolkou na modulu. Pro snadnou manipulaci se zástrčkami jsou zásuvky otočeny o 45°.

parametry

napájecí napětí:	230V/50Hz
maximální výstupní proud:	6A celkem
použitý jistič:	1F B6A
rozměry (v x š):	200 x 120mm

M56 modul digitálního dvoukanálového osciloskopu 25MHz s barevným LCD displejem

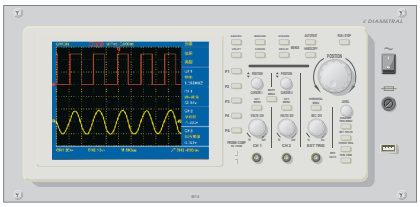

Tento modul není zobrazen ve stejném měřítku jako ostatní moduly z důvodu jeho velikosti.

popis

Modul VarioLab+ M56 je digitální dvoukanálový real-time osciloskop s šířkou měřeného pásma 25MHz. Záznam až 5000 bodů pro každý kanál. Dvacet automatických měřících funkcí. USB komunikace. Ukládání a prohlížení průběhů. Výpočetní funkce. Barevný LCD displej s vysokým rozlišením a kontrastem. Součástí dodávky jsou i dvě měřící šňůry

parametry

šířka pásma:	25 MHz
vzorkovací frekvence:	100 MS/s
vstup:	DC, AC, GND
vstupní impedance:	1 MOhm ± 2 % paralelně s 20 pF ± 5 pF
max. vstupní napětí:	300 V šp - šp
délka záznamu:	5000 bodů na kanál
velikost displeje:	7,8”, 640x480 bodů
rozměry (v x š):	200 x 420 mm

M57 modul digitálního dvoukanálového osciloskopu 100MHz s barevným LCD displejem

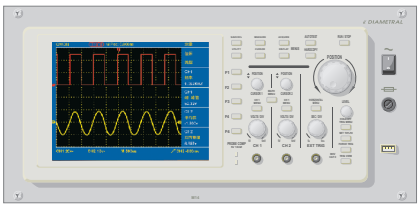

Tento modul není zobrazen ve stejném měřítku jako ostatní moduly z důvodu jeho velikosti.

popis

Modul VarioLab+ M57 je digitální dvoukanálový real-time osciloskop s šířkou měřeného pásma 100MHz. Záznam až 5000 bodů pro každý kanál. Dvacet automatických měřících funkcí. USB komunikace. Ukládání a prohlížení průběhů. Výpočetní funkce. Barevný LCD displej s vysokým rozlišením a kontrastem. Součástí dodávky jsou i dvě měřící šňůry

parametry

šířka pásma:	100 MHz
vzorkovací frekvence:	500 MS/s
vstup:	DC, AC, GND
vstupní impedance:	1 MOhm ± 2 % paralelně s 15 pF ± 5 pF
max. vstupní napětí:	300 V šp - šp
délka záznamu:	6000 bodů na kanál
velikost displeje:	8”, 640x480 bodů
rozměry (v x š):	200 x 420 mm

Poznámky

Moduly pro kanály a mini nástavby VarioLab+

Přístroje pro kanály a mini nástavby VarioLab+ jsou alternativou k modulům pro nástavby VarioLab+. Lze s nimi řešit jednodušší sestavy laboratorních stolů VarioLab+.

Soubor těchto modulů obsahuje jednodušší typy zdrojů, různé vývody elektrického proudu, svorky, jističe a v neposlední řadě pneumoduly.

Přístroje jsou vyrobeny v modulárním provedení tak, aby je bylo možno bez komplikací vyměnit či doplnit. Výška modulů je 128 mm a šířka jednotlivých modulů je v násobcích základní šíře 50 mm. Případná výměna probíhá povolením pouze čtyř šroubů a odpojením od vnitřního rozvodu elektrického proudu.

Všechny aktivní moduly jsou vybaveny vlastním vypínačem. Podléhají však centrálnímu modulu s jističem, chráničem a tlačítkem TOTAL STOP. Tím je zaručena bezpečnost celého pracoviště. Modul centrálního jištění obsahuje také vypínač pro ovládání případného světla na pracovišti.

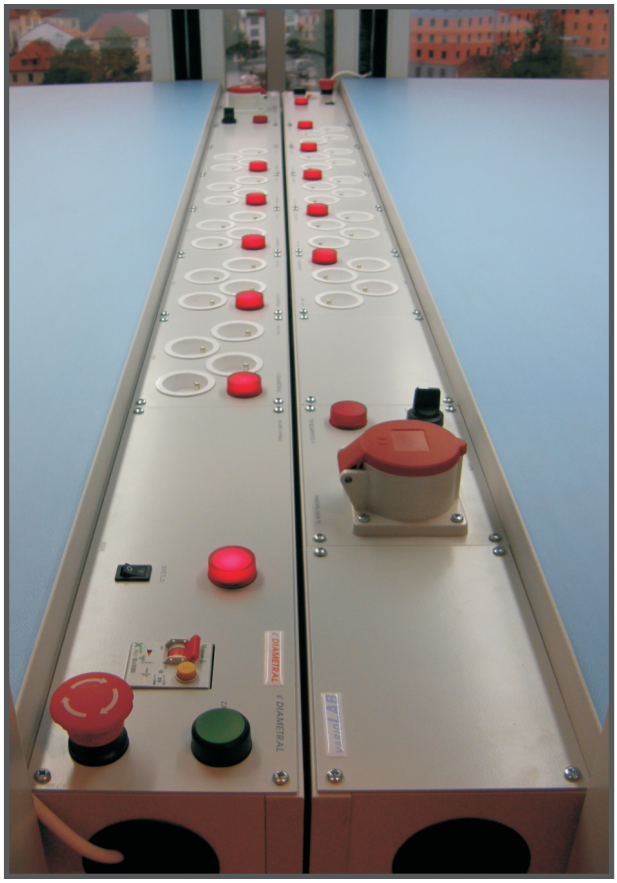

M01K - krytka 120 mm

popis

Krytka VarioLab+ M01K je určena pro zaslepení nevyužitých polí pro moduly v šíři 200 mm.

parametry

rozměry (v x š):	128 x 200 mm

M02K - modul 4ks jednozásuvka 230V, 50Hz, 6A

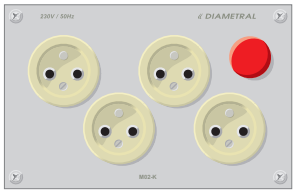

popis

Modul VarioLab+ M02K obsahuje čtyři jednoduché zásuvky 230V/6A jištěny modulem M08K, nebo modulem M32K. Napětí v zásuvkách je signalizováno kontrolkou na modulu.

parametry

napájecí napětí:	230 V/50 Hz
maximální výstupní proud:	6 A celkem
rozměry (v x š):	128 x 200 mm

M03K - modul 3x zásuvka LAN RJ-45

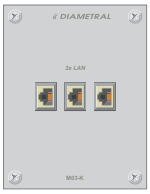

popis

Modul VarioLab+ M03K obsahuje tři zásuvky LAN RJ-45 kategorie 5.

parametry

typ zásuvek:	RJ-45
kategorie:	5
rozměry (v x š):	128 x 100 mm

M08K - modul 1F centrální vypínač, jištění, chránič, tlačítko TOTAL STOP

Tento modul není zobrazen ve stejném měřítku jako ostatní moduly z důvodu jeho velikosti.

popis

Základní modul VarioLab+ M08K elektrovýzbroje kabelových kanálů s jednofázovým rozvodem el. proudu, který obsahuje tlačítko TOTAL STOP, zapínací tlačítko, jistič, chránič, vypínač osvětlení stolu a kontrolku. Součástí modulu je set sběrnic pro připojení ostatních modulů, které jsou tomuto modulu elektricky podřízené. Je dodáván výhradně s jističem B10A.

parametry

napájecí napětí:	230 V / 50 Hz
použitý jistič:	1F B10 A
použitý chránič:	1F 30 mA
rozměry (v x š):	128 x 400 mm

M20K - modul 3F zásuvka 16A + vypínač

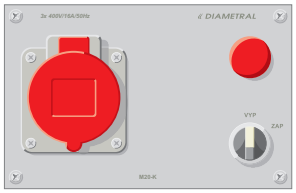

popis

Modul VarioLab+ M20K s třífázovou zásuvkou 16A (5 kolíků), vypínačem a kontrolkou. Napětí do modulu je přivedeno přes vnitřní svorkovnici nástavby. Modul je vhodné jistit předřadným modulem jištění. Modul je z důvodu bezpečnosti podřízen modulu M08K nebo M32K, takže v případě vypnutí celého kanálu těmito moduly je i tento modul vypnut.

parametry

maximální výstupní proud:	16A
maximální provozní napětí:	3 x 400V
rozměry (v x š):	128 x 200mm
poznámka:	Modul je vhodné jistit předřadným modulem.

M21K - modul 4ks jednozásuvka 230V, 50Hz, 6A, jistič B6A

popis

Modul VarioLab+ M21K obsahuje čtyři jednoduché zásuvky 230V/6A s vlastním jističem B6A. Proto není nezbytně nutno tento modul jistit modulem M08K, ale pro vyšší pohodlí obsluhy se tento modul doporučuje. Napětí v zásuvkách je signalizováno kontrolkou na modulu.

parametry

napájecí napětí:	230V/50Hz
maximální výstupní proud:	6A celkem
použitý jistič:	1F B6A
rozměry (v x š):	128 x 250mm

Elektropříslušenství VarioLab+ vhodně doplňuje výzbroj stolu a rozšiřuje užitné vlastnosti laboratorního stolu.

Nejžádanějším dílem jsou zásuvky pro montáž na zadní stranu jedno-stranných přístrojových nástaveb, díky nimž lze jednoduše napájet i přístroje položené na nástavbu.

Dále zde naleznete komponenty, jako jsou zásuvky 230V, zásuvky LAN a další, které nejsou určeny na montáž do nástaveb, ale montují se na některou součást stolu.

Tímto řešením je pak zaručeno, že elektrické napájení a datové připojení je vždy v nejbližším místě k připo-jovanému zařízení.

PZR-06 - modul šesti zásuvek zadních 230V, 50Hz, 6A

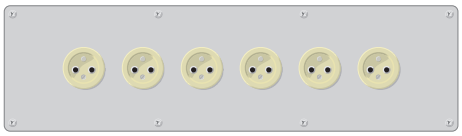

Tento modul není zobrazen ve stejném měřítku jako ostatní moduly z důvodu jeho velikosti.

popis

Modul VarioLab+ PZR-06 je určen pro napájení přístrojů, které jsou volně umístěny na přístrojové nástavbě. Obsahuje šest jednoduchých zásuvek 230V/6A jištěných modulem M08, nebo modulem M32. Použitím tohoto modulu se zabrání nehezké změti napájecích kabelů, které mohou, mimo jiné, nepříjemně bránit při práci. Modul nelze použít u oboustranných nástaveb NSExx-2 a také s modulem M33. Tento modul je namontován do připraveného otvoru v zádech přístrojových nástaveb NSExx.

parametry

napájecí napětí:	230 V/50 Hz
maximální výstupní proud:	6 A celkem
rozměry (v x š):	149 x 539 mm

PZR-03 - modul tří zásuvek na stojnou nohu 230V, 50Hz, 6A

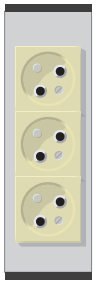

popis

Modul VarioLab+ PZR-03 je určen pro napájení přístrojů, které jsou umístěny zejména pod pracovní deskou stolu, jako je například počítač. Obsahuje tři jednoduché zásuvky 230V/6A pootočené o 45°, jištěné modulem M08, nebo modulem M32. V případě potřeby mohou být napájené i nezávisle ze sítě 230V. Modul je montován na bok stojné nohy pomocí speciálního zámku, který je součástí výrobku.

parametry

napájecí napětí:	230 V/50 Hz
maximální výstupní proud:	6 A celkem
rozměry (v x š x h):	190 x 60 x 40mm

PZR-03S - modul tří zásuvek na stojnou nohu 230V, 50Hz, 6A s ochranou před přepětím

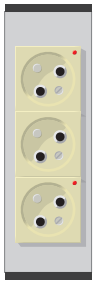

popis

Modul VarioLab+ PZR-03S je určen pro napájení přístrojů, které jsou umístěny zejména pod pracovní deskou stolu, jako je například počítač. Obsahuje tři jednoduché zásuvky 230V/6A pootočené o 45°, jištěné modulem M08, nebo modulem M32. V případě potřeby mohou být napájené i nezávisle ze sítě 230V. Zásuvky jsou vybavené přepěťovou ochranou s optickou signalizací poruchy. Modul je montován na bok stojné nohy pomocí speciálního zámku, který je součástí výrobku.

parametry

napájecí napětí:	230 V/50 Hz
maximální výstupní proud:	6 A celkem
jmenovitý výbojový proud (8/20 us):	1,5 kA (L/PE, L/N), 5 kA (N/PE)
maximální výbojový proud (8/20 us):	5 kA (L/PE, L/N), 10 kA (N/PE)
ochranná úroveň:	< 900 V (L/N), <1,5 kV (L/PE, N/PE)
doba odezvy:	< 25 ns (L/N), < 100 ns (L/PE, N/PE)
rozměry (v x š x h):	190 x 60 x 60mm

PZW-03 - modul tří schuko zásuvek na stojnou nohu 230V, 50Hz, 6A

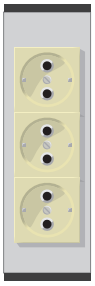

popis

Modul VarioLab+ PZW-03 je určen pro napájení přístrojů, které jsou umístěny zejména pod pracovní deskou stolu, jako je například počítač. Obsahuje tři jednoduché schuko zásuvky 230V/6A, jištěné modulem M08, nebo modulem M32. V případě potřeby mohou být napájené i nezávisle ze sítě 230V. Modul je montován na bok stojné nohy pomocí speciálního zámku, který je součástí výrobku.

parametry

napájecí napětí:	230 V/50 Hz
maximální výstupní proud:	6 A celkem
rozměry (v x š x h):	190 x 60 x 40mm

PCK-1 - zásuvka pro připojení k počítačové síti

popis

PCK-1 slouží pro připojení počítače k počítačové síti. Zásuvka je připevněna na bok stojné nohy pomocí speciálního zámku, který je součástí výrobku, co nejblíže k počítači. UTP vodič je protažen stojnou nohou. Tím je zajištěno, že okolo počítače není nevzhledná změť kabelů bránící bezproblémovému úklidu.

parametry

Přístrojové nástavby VarioLab+ jsou určeny pro zabudování všech modulů do jednoho přehledného a kompaktního celku. Umístění nástaveb je provedeno buď zavěšením mezi stojné nohy, nebo položením na desku laboratorního stolu. Pro snadnější odečítání hodnot z přístrojů jsou přístroje umístěné v nástavbě nakloněny pod úhlem 10°, respektive -10° u nástaveb položených na desce laboratorního stolu.

Kostra přístrojových nástaveb VarioLab+ je tvořena z LTD o síle 18 mm a všechny viditelné hrany jsou opatřeny ABS hranou o síle 2 mm. Hrany jsou lepeny polyuretanovým lepidlem, které vykazuje podstatně vyšší odolnost proti mechanickému namáhání a zároveň je velmi odolné proti dlouhodobě působící vlhkosti. Přístrojové nástavby VarioLab+ jsou vyztuženy integrovaným masivním příčníkem, který zajišťuje, že i na plně obsazenou nástavbu přístroji lze položit další přístroje o celkové hmotnosti 50kg.

Přístrojové nástavby VarioLab+ musí být vždy vybaveny modulem M08 nebo modulem M32 s vnitřní elektroinstalací nástavby. Pro ventilaci jsou přístrojové nástavby VarioLab+ vybaveny v přední horní části větracími štěrbinami, které zároveň mohou sloužit jako montážní otvory pro háčky na zavěšení kabelů. V zadní části nástaveb je připraven zakrytovaný otvor, do kterého lze v případě potřeby instalovat šestici jednofázových zásuvek PZR06.

Standardně jsou přístrojové nástavby VarioLab+ dodávány ve světle šedé barvě RAL 7035. Na přání je lze vyrobit i v jiném barevném provedení, či v dekorech dřeva.

Přístrojové nástavby VarioLab+ mohou být vyrobeny v antistatickém provedení.

Přístrojová nástavba jednostranná NSExx a NSExx-A

popis

Jednostranná přístrojová nástavba NSExx a NSExx-A je určena na zavěšení mezi dvě stojné nohy, popřípadě mezi jednu stojnou nohu a jednu nohu letmo nad pracovní desku stolu. Díky zavěšení nástavby nad desku stolu se neztrácí pracovní prostor na desce stolu. V zadní části je nástavba připravena pro montáž přístrojových zásuvek PZR-06. Nástavba je určena pro vestavbu modulů Mxx. Nástavby označené NSExx-A jsou v antistatickém provedení.

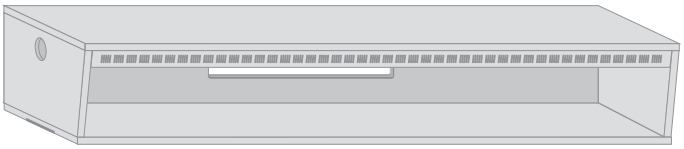

typ	V x Š x H1 / H2	vnitřní prostor	antistatika
NSE06 / NSE06-A	281 x 580 x 444 / 402 mm	540 mm	ne / ano
NSE08 / NSE08-A	281 x 790 x 444 / 402 mm	750 mm	ne / ano
NSE10 / NSE10-A	281 x 1000 x 444 / 402 mm	960 mm	ne / ano
NSE12 / NSE12-A	281 x 1180 x 444 / 402 mm	1140 mm	ne / ano
NSE14 / NSE14-A	281 x 1390 x 444 / 402 mm	1350 mm	ne / ano
NSE15 / NSE15-A	281 x 1480 x 444 / 402 mm	1440 mm	ne / ano
NSE16 / NSE16-A	281 x 1600 x 444 / 402 mm	1560 mm	ne / ano
NSE18 / NSE18-A	281 x 1780 x 444 / 402 mm	1740 mm	ne / ano
NSE20 / NSE20-A	281 x 1990 x 444 / 402 mm	1950 mm	ne / ano

Přístrojová nástavba jednostranná na desku stolu NSExxD a NSExxD-A

popis

Jednostranná přístrojová nástavba NSExxD a NSExxD-A je určena pro umístění na pracovní desku stolu. Toto řešení je výhodné zejména pro použití ve školství při umístnění stolů uvnitř prostoru učebny, kde je pak na žáky přes tuto nástavbu lépe vidět. V zadní části je nástavba připravena pro montáž přístrojových zásuvek PZR-06. Nástavba je určena pro vestavbu modulů Mxx. Nástavby označené NSExx-A jsou v antistatickém provedení.

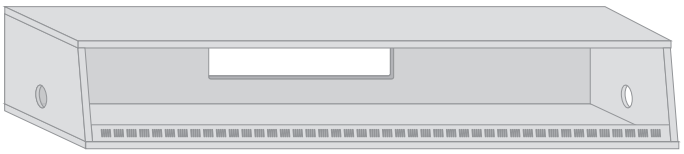

typ	V x Š x H1 / H2	vnitřní prostor	antistatika
NSE06D / NSE06D-A	281 x 580 x 402 / 444 mm	540 mm	ne / ano
NSE08D / NSE08D-A	281 x 790 x 402 / 444 mm	750 mm	ne / ano
NSE10D / NSE10D-A	281 x 1000 x 402 / 444 mm	960 mm	ne / ano
NSE12D / NSE12D-A	281 x 1180 x 402 / 444 mm	1140 mm	ne / ano
NSE14D / NSE14D-A	281 x 1390 x 402 / 444 mm	1350 mm	ne / ano
NSE15D / NSE15D-A	281 x 1480 x 402 / 444 mm	1440 mm	ne / ano
NSE16D / NSE16D-A	281 x 1600 x 402 / 444 mm	1560 mm	ne / ano
NSE18D / NSE18D-A	281 x 1780 x 402 / 444 mm	1740 mm	ne / ano
NSE20D / NSE20D-A	281 x 1990 x 402 / 444 mm	1950 mm	ne / ano

Přístrojová nástavba oboustranná NSExx-2 a NSExx-2A

popis

Oboustranná přístrojová nástavba NSExx-2 a NSExx-2A svým provedením umožňuje vybudovat pracoviště jako pracovní ostrov, kdy pracovníci mohou sedět proti sobě. Toto řešení se používá zejména tam, kde je nedostatek prostoru pro umístění jednostranných stolů. Nástavba je určena na zavěšení mezi dvě stojné nohy dvojité, popřípadě mezi jednu stojnou nohou dvojitou a dvě nohy letmo nad pracovní desku stolu. Díky zavěšení nástavby nad desku stolu se neztrácí pracovní prostor na desce stolu. Nástavba je určena pro vestavbu modulů Mxx. Nástavby označené NSExx-2A jsou v antistatickém provedení.

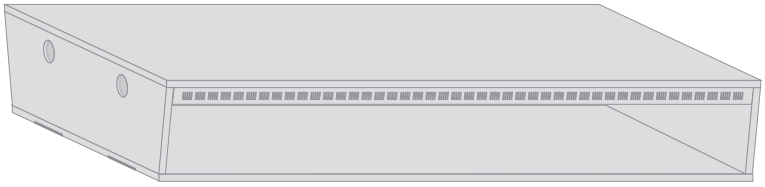

typ	V x Š x H1 / H2	vnitřní prostor	antistatika
NSE06-2 / NSE06-2A	281 x 580 x 896 / 812 mm	2x 540 mm	ne / ano
NSE08-2 / NSE08-2A	281 x 790 x 896 / 812 mm	2x 750 mm	ne / ano
NSE10-2 / NSE10-2A	281 x 1000 x 896 / 812 mm	2x 960 mm	ne / ano
NSE12-2 / NSE12-2A	281 x 1180 x 896 / 812 mm	2x 1140 mm	ne / ano
NSE14-2 / NSE14-2A	281 x 1390 x 896 / 812 mm	2x 1350 mm	ne / ano
NSE15-2 / NSE15-2A	281 x 1480 x 896 / 812 mm	2x 1440 mm	ne / ano
NSE16-2 / NSE16-2A	281 x 1600 x 896 / 812 mm	2x 1560 mm	ne / ano
NSE18-2 / NSE18-2A	281 x 1780 x 896 / 812 mm	2x 1740 mm	ne / ano
NSE20-2 / NSE20-2A	281 x 1990 x 896 / 812 mm	2x 1950 mm	ne / ano

Přístrojová nástavba oboustranná na desku stolu NSExxD-2 a NSExxD-2A

popis

Oboustranná přístrojová nástavba NSExxD-2 a NSExxD-2A je určena pro umístění na pracovní desku stolu a svým provedením umožňuje vybudovat pracoviště jako pracovní ostrov, kdy pracovníci mohou sedět proti sobě. Ostrovní řešení se používá zejména tam, kde je nedostatek prostoru pro umístění jednostranných stolů. Nástavba je určena pro vestavbu modulů Mxx. Nástavby označené NSExx-2A jsou v antistatickém provedení.

typ	V x Š x H1 / H2	vnitřní prostor	antistatika
NSE06D-2 / NSE06D-2A	281 x 580 x 812 / 896 mm	2x 540 mm	ne / ano
NSE08D-2 / NSE08D-2A	281 x 790 x 812 / 896 mm	2x 750 mm	ne / ano
NSE10D-2 / NSE10D-2A	281 x 1000 x 812 / 896 mm	2x 960 mm	ne / ano
NSE12D-2 / NSE12D-2A	281 x 1180 x 812 / 896 mm	2x 1140 mm	ne / ano
NSE14D-2 / NSE14D-2A	281 x 1390 x 812 / 896 mm	2x 1350 mm	ne / ano
NSE15D-2 / NSE15D-2A	281 x 1480 x 812 / 896 mm	2x 1440 mm	ne / ano
NSE16D-2 / NSE16D-2A	281 x 1600 x 812 / 896 mm	2x 1560 mm	ne / ano
NSE18D-2 / NSE18D-2A	281 x 1780 x 812 / 896 mm	2x 1740 mm	ne / ano
NSE20D-2 / NSE20D-2A	281 x 1990 x 812 / 896 mm	2x 1950 mm	ne / ano

Přístrojová nástavba jednostranná s policí NSMxxy a NSMxxy-A

popis

Jednostranná přístrojová nástavba s policí NSMxxy a NSMxxy-A je určena na zavěšení mezi dvě stojné nohy, popřípadě mezi jednu stojnou nohu a jednu nohu letmo nad pracovní desku stolu. Díky zavěšení nástavby nad desku stolu se neztrácí pracovní prostor na desce stolu. Nástavba je vybavena policí z pravé nebo levé strany nástavby, která může sloužit jako police pro monitor, či jiné zařízení až do hmotnosti 90 kg. V zadní části je nástavba připravena pro montáž přístrojových zásuvek PZR-06. Nástavba je určena pro vestavbu modulů Mxx. Nástavby označené NSMxxy-A jsou v antistatickém provedení.

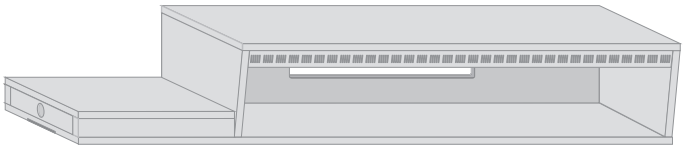

typ	V x Šn / Šp x H1 / H2	vnitřní prostor	antistatika	police
NSM16P	281 x 1180 / 420 x 444 / 402 mm	1140 mm	ne	vpravo
NSM16P-A	281 x 1180 / 420 x 444 / 402 mm	1140 mm	ano	vpravo
NSM16L	281 x 1180 / 420 x 444 / 402 mm	1140 mm	ne	vlevo
NSM16L-A	281 x 1180 / 420 x 444 / 402 mm	1140 mm	ano	vlevo
NSM20P	281 x 1600 / 390 x 444 / 402 mm	1560 mm	ne	vpravo
NSM20P-A	281 x 1600 / 390 x 444 / 402 mm	1560 mm	ano	vpravo
NSM20L	281 x 1600 / 390 x 444 / 402 mm	1560 mm	ne	vlevo
NSM20L-A	281 x 1600 / 390 x 444 / 402 mm	1560 mm	ano	vlevo

Přístrojová nástavba jednostranná na desku stolu NSMxxyD a NSMxxyD-A

popis

Jednostranná přístrojová nástavba s policí NSMxxyD a NSMxxyD-A je určena pro umístění na pracovní desku stolu. Toto řešení je výhodné zejména pro použití ve školství při umístnění stolů uvnitř prostoru učebny, kde je pak na žáky přes tuto nástavbu lépe vidět. Nástavba je vybavena policí z pravé nebo levé strany nástavby, která může sloužit jako police pro monitor, či jiné zařízení až do hmotnosti 20 kg. V zadní části je nástavba připravena pro montáž přístrojových zásuvek PZR-06. Nástavba je určena pro vestavbu modulů Mxx. Nástavby označené NSMxxyD-A jsou v antistatickém provedení.

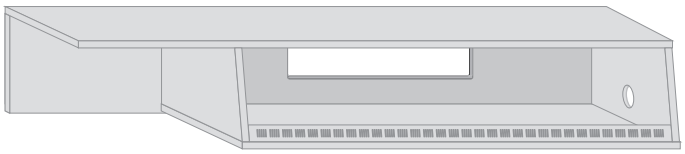

typ	V x Šn / Šp x H1 / H2	vnitřní prostor	antistatika	police
NSM16PD	281 x 1180 / 420 x 402 / 444 mm	1140 mm	ne	vpravo
NSM16PD-A	281 x 1180 / 420 x 402 / 444 mm	1140 mm	ano	vpravo
NSM16LD	281 x 1180 / 420 x 402 / 444 mm	1140 mm	ne	vlevo
NSM16LD-A	281 x 1180 / 420 x 402 / 444 mm	1140 mm	ano	vlevo
NSM20PD	281 x 1600 / 390 x 402 / 444 mm	1560 mm	ne	vpravo
NSM20PD-A	281 x 1600 / 390 x 402 / 444 mm	1560 mm	ano	vpravo
NSM20LD	281 x 1600 / 390 x 402 / 444 mm	1560 mm	ne	vlevo
NSM20LD-A	281 x 1600 / 390 x 402 / 444 mm	1560 mm	ano	vlevo

Přístrojová nástavba oboustranná s policí NSMxx-2 a NSMxx-2A

popis

Oboustranná přístrojová nástavba s policí NSMxx-2 a NSMxx-2A svým provedením umožňuje vybudovat pracoviště jako pracovní ostrov, kdy pracovníci mohou sedět proti sobě. Toto řešení se používá zejména tam, kde je nedostatek prostoru pro umístění jednostranných stolů. Nástavba je určena na zavěšení mezi dvě stojné nohy dvojité, popřípadě mezi jednu stojnou nohou dvojitou a dvě nohy letmo nad pracovní desku stolu. Díky zavěšení nástavby nad desku stolu se neztrácí pracovní prostor na desce stolu. Nástavba je vybavena policí z pravé nebo levé strany nástavby, která může sloužit jako police pro monitor, či jiné zařízení až do hmotnosti 150 kg. Nástavba je určena pro vestavbu modulů Mxx. Nástavby označené NSMxx-2A jsou v antistatickém provedení.

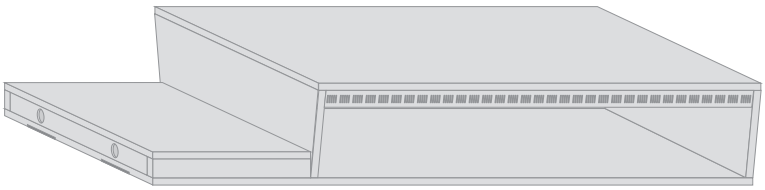

typ	V x Šn / Šp x H1 / H2	vnitřní prostor	antistatika
NSM16-2	281 x 1180 / 420 x 896 / 812 mm	2x 1140 mm	ne
NSM16-2A	281 x 1180 / 420 x 896 / 812 mm	2x 1140 mm	ano
NSM20-2	281 x 1600 / 390 x 896 / 812 mm	2x 1560 mm	ne
NSM20-2A	281 x 1600 / 390 x 896 / 812 mm	2x 1560 mm	ano

Přístrojová nástavba oboustranná na desku stolu s policí NSMxxD-2 a NSMxxD-2A

popis

Oboustranná přístrojová nástavba s policí NSExxD-2 a NSExxD-2A je určena pro umístění na pracovní desku stolu a svým provedením umožňuje vybudovat pracoviště jako pracovní ostrov, kdy pracovníci mohou sedět proti sobě. Ostrovní řešení se používá zejména tam, kde je nedostatek prostoru pro umístění jednostranných stolů. Nástavba je vybavena policí z pravé nebo levé strany nástavby, která může sloužit jako police pro monitor, či jiné zařízení až do hmotnosti 30 kg. Nástavba je určena pro vestavbu modulů Mxx. Nástavby označené NSExxD-2A jsou v antistatickém provedení.

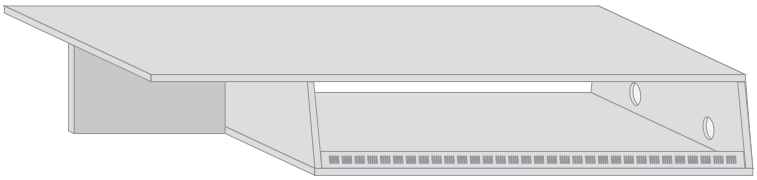

typ	V x Š x H1 / H2	vnitřní prostor	antistatika
NSM16D-2	281 x 1180 / 420 x 896 / 812 mm	2x 1140 mm	ne
NSM16D-2A	281 x 1180 / 420 x 896 / 812 mm	2x 1140 mm	ano
NSM20D-2	281 x 1600 / 390 x 896 / 812 mm	2x 1560 mm	ne
NSM20D-2A	281 x 1600 / 390 x 896 / 812 mm	2x 1560 mm	ano

Přístrojová nástavba jednostranná zvyšující NSYxx a NSYxx-A

popis

Jednostranná přístrojová nástavba zvyšující NSYxx a NSYxx-A je určena pro položení na nástavbu NSExx, NSExx-A, popřípadě na NSExx-2 nebo na NSExx-2A. Tuto nástavbu nelze použít samostatně, ale pouze s výše uvedenými nástavbami. Slouží pro zvětšení prostoru pro zabudování přístrojů do nástaveb. Toto řešení se používá tam, kde se všechny potřebné moduly nevejdou do standardní přístrojové nástavby. Šíře zvyšující nástavby může být rovna nebo užší jak nástavba nosná. V zadní části je nástavba připravena pro montáž přístrojových zásuvek PZR-06. Nástavba je určena pro vestavbu modulů Mxx. Nástavby označené NSYxx-A jsou v antistatickém provedení.

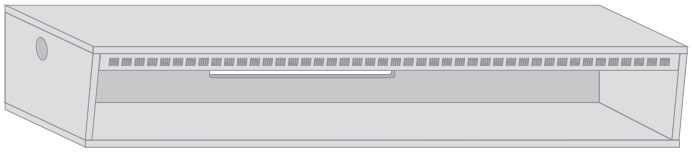

typ	V x Š x H1 / H2	vnitřní prostor	antistatika
NSY06 / NSY06-A	281 x 580 x 486 / 444 mm	540 mm	ne / ano
NSY08 / NSY08-A	281 x 790 x 486 / 444 mm	750 mm	ne / ano
NSY10 / NSY10-A	281 x 1000 x 486 / 444 mm	960 mm	ne / ano
NSY12 / NSY12-A	281 x 1180 x 486 / 444 mm	1140 mm	ne / ano
NSY14 / NSY14-A	281 x 1390 x 486 / 444 mm	1350 mm	ne / ano
NSY15 / NSY15-A	281 x 1480 x 486 / 444 mm	1440 mm	ne / ano
NSY16 / NSY16-A	281 x 1600 x 486 / 444 mm	1560 mm	ne / ano
NSY18 / NSY18-A	281 x 1780 x 486 / 444 mm	1740 mm	ne / ano
NSY20 / NSY20-A	281 x 1990 x 486 / 444 mm	1950 mm	ne / ano

Přístrojová nástavba jednostranná zvyšující na desku stolu NSYxxD a NSYxxD-A

popis

Jednostranná přístrojová nástavba NSYxxD a NSYxxD-A je určena pro položení na nástavbu NSExxD, NSExxD-A, popřípadě na NSExxD-2 nebo na NSExxD-2A. Tuto nástavbu nelze použít samostatně, ale pouze s výše uvedenými nástavbami. Slouží pro zvětšení prostoru pro zabudování přístrojů do nástaveb. Toto řešení se používá tam, kde se všechny potřebné moduly nevejdou do standardní přístrojové nástavby. Šíře zvyšující nástavby může být rovna nebo užší jak nástavba nosná. V zadní části je nástavba připravena pro montáž přístrojových zásuvek PZR-06. Nástavba je určena pro vestavbu vybraných modulů Mxx. Nástavby označené NSYxxD-A jsou v antistatickém provedení.

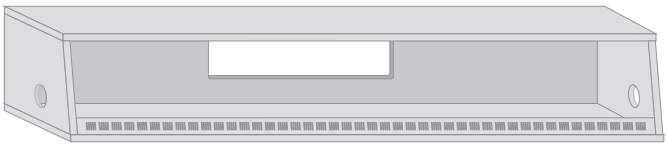

typ	V x Š x H1 / H2	vnitřní prostor	antistatika
NSY06D / NSY06D-A	281 x 580 x 360 / 402 mm	540 mm	ne / ano
NSY08D / NSY08D-A	281 x 790 x 360 / 444 mm	750 mm	ne / ano
NSY10D / NSY10D-A	281 x 1000 x 360 / 444 mm	960 mm	ne / ano
NSY12D / NSY12D-A	281 x 1180 x 360 / 444 mm	1140 mm	ne / ano
NSY14D / NSY14D-A	281 x 1390 x 360 / 444 mm	1350 mm	ne / ano
NSY15D / NSY15D-A	281 x 1480 x 360 / 444 mm	1440 mm	ne / ano
NSY16D / NSY16D-A	281 x 1600 x 360 / 444 mm	1560 mm	ne / ano
NSY18D / NSY18D-A	281 x 1780 x 360 / 444 mm	1740 mm	ne / ano
NSY20D / NSY20D-A	281 x 1990 x 360 / 444 mm	1950 mm	ne / ano

Přístrojová nástavba jednostranná mini NSExx-Z a NSExx-ZA

popis

Jednostranná přístrojová nástavba mini NSExx-Z a NSExx-ZA je určena pro nenáročná řešení pracoviště vybavené především zásuvkami a malými přístroji. Umisťuje se na pracovní desku stolu. Nástavba je určena pro vestavbu modulů Mxx-K. Nástavby označené NSExx-ZA jsou v antistatickém provedení.

typ	V x Š x H	vnitřní prostor	antistatika
NSE06-Z / NSE06-ZA	164 x 600 x 125 mm	560 mm	ne / ano
NSE08-Z / NSE08-ZA	164 x 800 x 125 mm	760 mm	ne / ano
NSE10-Z / NSE10-ZA	164 x 1000 x 125 mm	960 mm	ne / ano
NSE12-Z / NSE12-ZA	164 x 1200 x 125 mm	1160 mm	ne / ano
NSE14-Z / NSE14-ZA	164 x 1400 x 125 mm	1360 mm	ne / ano
NSE15-Z / NSE15-ZA	164 x 1500 x 125 mm	1460 mm	ne / ano
NSE16-Z / NSE16-ZA	164 x 1600 x 125 mm	1560 mm	ne / ano
NSE18-Z / NSE18-ZA	164 x 1800 x 125 mm	1760 mm	ne / ano
NSE20-Z / NSE20-ZA	164 x 2000 x 125 mm	1960 mm	ne / ano

Ovládací pult učitele NSE/OPx

popis

Ovládací pult učitele je určen na vestavbu řídící elektroniky OPx pro ovládání jednotlivých stolů VarioLab+ od stolu učitele. Vrchní část pultu je vybavena uzamykatelným tlačítkem TOTAL STOP.

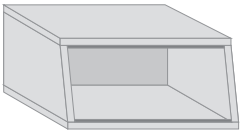

typ	V x Š x H1 / H2	Počet ovládaných stolů
NSE/OP4	235 x 278 x 265 / 300 mm	4
NSE/OP6	235 x 388 x 265 / 300 mm	6
NSE/OP8	235 x 518 x 265 / 300 mm	8

Výklad rozměrů

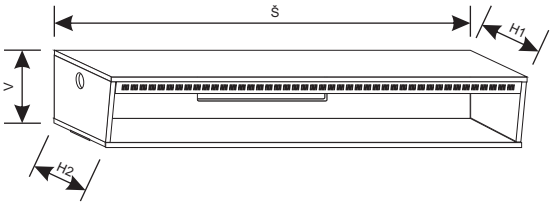

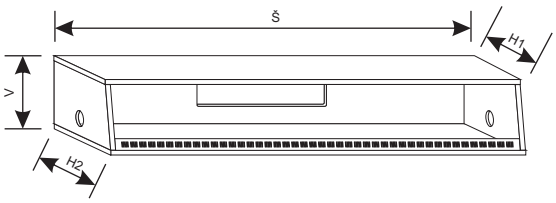

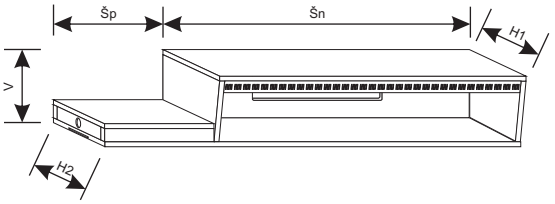

Příklady sesazení nástaveb NSE a NSY

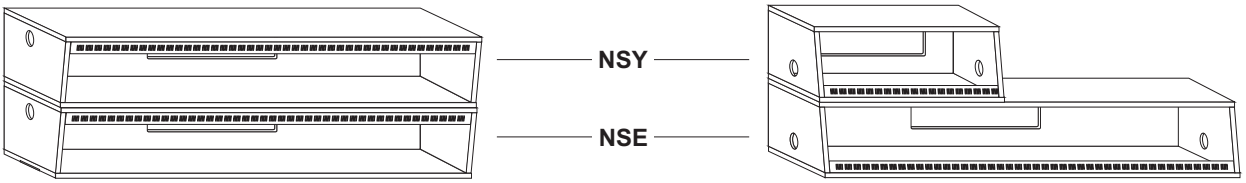

Sesazení NSExx a NSYxx ve stejných šířích

Sesazení NSExxD a NSYxxD v různých šířích

Stojné nohy jsou základním stavebním prvkem laboratorních stolů VarioLab+.

Při vývoji byl kladen důraz stabilnost, pevnost a masivnost celé konstrukce. Proto je konstrukce provedena ze silnostěnného jackelu, zakončeného v chodidle nohy. Tento železný páteřní prvek je zakrytován sadou krytů. Ve svislém krytu se nalézají dva dostatečně velké prostory pro protažení všech potřebných kabelů či tlakových hadic do a z nástavby, popřípadě do dalších zařízení spojených se stolem. Pro tento účel jsou boky krytů vybaveny speciálními kartáči, které dovolují vytáhnout kabely či hadice v různých výškách stolu. Zároveň esteticky zakrývají komponenty umístěné v tělese nohy. Pro přívod elektrického proudu či stlačeného vzduchu jsou v chodidle a v horní krytce nohy připraveny 2 + 2 otvory o průměru 20mm, u krytky zaslepeny vyjímatelnými víčky.

Konstrukce nohy umožňuje snadné řetězení jednotlivých stolů do ucelených skupin.

Pro vyrovnání nerovností podlahy jsou nohy vybaveny dorovnávacími šrouby. Pro mobilní využití stolu lze tyto dorovnávací šrouby nahradit pojezdovými antistatickými kolečky. Přední kolečko je vždy vybaveno brzdou.

Vnitřní části stojných nohou jsou povrchově upraveny zinkem, vnější části jsou nalakovány vypalovací barvou Comaxit RAL-7035. Na přání lze použít jiný odstín palety RAL, popřípadě antistatický lak v odstínu RAL-7035.

Stojná noha jednoduchá SNJ-xxxx

popis

Stojná noha jednoduchá SNJ-xxxx pro tvorbu základních a řetězených stolů. Masivní ocelová konstrukce, rektifikační nožičky. Při řetězení stolů se vždy ušetří jedna noha v sestavě na každý jeden přidaný stůl. Pata stojné nohy je provedena tak, aby při přiražení stolu ke zdi vymezovala dostatečný prostor pro připojení přístrojů do přístrojových zásuvek PZR-06 v zadní části nástavby NSE, NSM a NSY.

typ	výška celková	rozsah výškové použitelnosti
SNJ-0675	732 mm	125 ÷ 712 mm
SNJ-1200	1256 mm	125 ÷ 1237 mm
SNJ-1600	1656 mm	125 ÷ 1637 mm
SNJ-2000	2056 mm	125 ÷ 2037 mm

Stojná noha dvojitá SND-xxxx

popis

Stojná noha dvojitá SND-xxxx pro tvorbu ostrovních pracovišť v provední základním a řetězeném. Masivní ocelová konstrukce, rektifikační nožičky. Při řetězení stolů se vždy ušetří jedna noha v sestavě na každý jeden přidaný stůl.

typ	výška celková	rozsah výškové použitelnosti
SND-0675	732mm	125 ÷ 712 mm
SND-1200	1256mm	125 ÷ 1237 mm
SND-1600	1656mm	125 ÷ 1637 mm
SND-2000	2056mm	125 ÷ 2037 mm

Stojná noha jednoduchá pro vysokou zátěž SNP-xxxx

popis

Stojná noha jednoduchá pro vysokou zátěž SNP-xxxx je určena pro stavbu stolů, kde je třeba zatěžovat pracovní desku až do hmotnosti 250 kg. Pro tvorbu základních a řetězených stolů. Masivní ocelová konstrukce, rektifikační nožičky. Na jeden stůl je třeba čtyř nohou SNP-xxxx, při řetězení stolů se vždy ušetří dvě nohy v sestavě na každý jeden přidaný stůl. Sestavy lze kombinovat i s použitím nohou SNJ-xxxx a SND-xxxx. Použití pouze s deskami DSV-xxxx a DSD-xxxx.

typ	výška celková	rozsah výškové použitelnosti
SNP-0675	732 mm	125 ÷ 712 mm
SNP-1200	1256 mm	125 ÷ 1237 mm
SNP-1600	1656 mm	125 ÷ 1637 mm
SNP-2000	2056 mm	125 ÷ 2037 mm

Stojná noha letmo SNL-360 a SNL-550

popis

Stojná noha letmo SNL-360 nebo SNL-550 umožňuje použít užší přístrojové nástavby a police, než je vlastní šíře stolu. Toto je užitečné v případě, kdy je potřeba mít vedle přístrojové nástavby volný prostor pro jiná zařízení, například monitor počítače. SNL-360 je určena pro pevné připevnění přístrojové nástavby bez možnosti tuto výškově nastavovat, ale svým provedením rozšiřuje volný prostor o 74 mm oproti modelu SNL-550. SNL-550 umožňuje libovolně v rozsahu mezí jí daných nastavit výšku nástavby nebo police k ní připevněné, ale zmenšuje šíři volného prostoru o 74 mm oproti modelu SNL-360. Tyto nohy lze použít jak pro jednostranné stoly, tak i pro oboustranné. Montáž se provádí skrz desku stolu speciálním zámkem k nosníku desky stolu.

typ	výška celková	rozsah výškové použitelnosti	možnost výškového stavění
SNL-360	360 mm	360 mm	ne
SNL-550	550 mm	125 ÷ 530 mm	ano

Pracovní desky stolu jsou v základním provedení vyrobeny z kvalitního vysokotlakého laminátu o síle 25 mm se zvýšenou odolností proti otěru a opálení vrchní vrstvy. Všechny hrany desky jsou vyrobeny z plastu ABS o síle 2 mm a lepeny polyuretanovým lepidlem, které vykazuje podstatně vyšší odolnost proti mechanickému namáhání a zároveň je velmi odolné proti dlouhodobě působící vlhkosti. Na požádání lze pracovní desku dodat v antistatickém provedení, nebo v provedení vrstveného dřeva.

Desky jsou standardně hluboké 800 mm, na vyžádání lze dodat i jiné hloubky v rozsahu 600 ÷ 1000 mm.

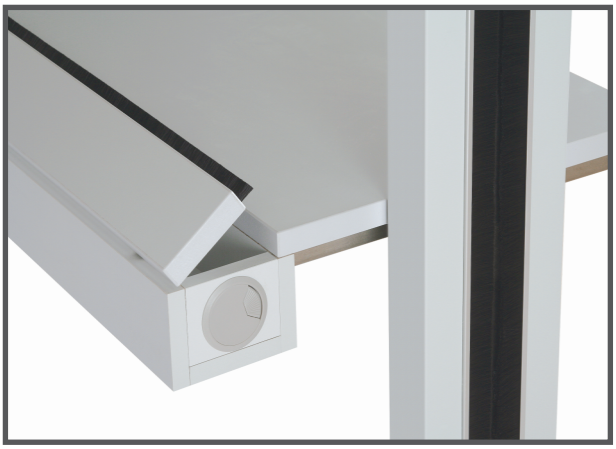

Pracovní deska je uložena na masivním ocelovém rámu, který zaručuje, že desku lze bez potíží rozloženě zatížit 150 kg, popřípadě 250 kg při použití stojných nohou SNP-xxxx. Díky speciálním zámkům, které spojují rám s nohami, lze nastavit výšku pracovní desky v libovolné výšce. Robustní provedení zámků, konstrukce rámu a nohou vytváří dostatečně tuhý základ stolu ve všech osách. Rám je vybaven sadou otvorů se závity pro montáž dalšího příslušenství, jako jsou například kabelové kanály. Základní barva desky je šedá RAL7035, ale lze dodat desky s jinou barvou či dekorem dřeva.

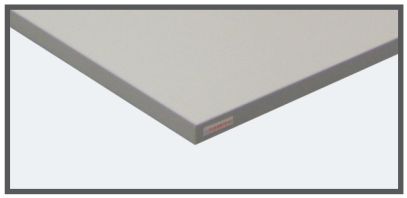

deska z lamina

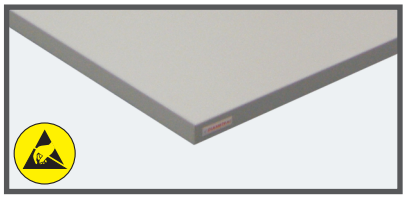

deska z antistatického lamina

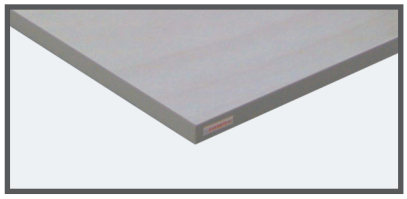

deska z březové překližky

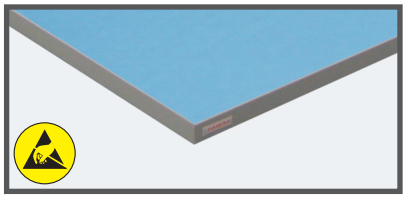

deska z lamina a s antistatickou gumou

Deska stolu přímá DSP-xx08

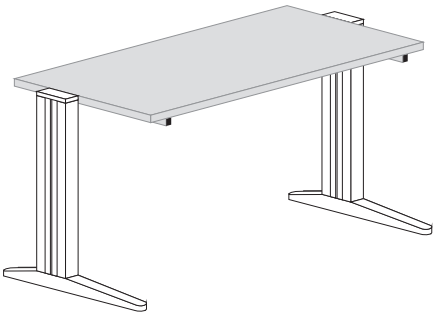

popis

Základní pracovní deska stolu přímá. Nosník s nosností 150 kg.

typ	V x Š x H	doplňující informace
DSP-0808	25 x 800 x 800 mm	
DSP-1208	25 x 1200 x 800 mm	
DSP-1408	25 x 1400 x 800 mm	
DSP-1508	25 x 1500 x 800 mm	
DSP-1608	25 x 1600 x 800 mm	
DSP-1808	25 x 1800 x 800 mm	
DSP-2008	25 x 2000 x 800 mm	

Deska stolu přímá antistatická DSP-xx08A

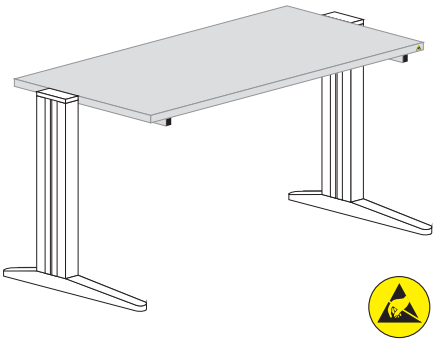

popis

Základní pracovní deska stolu přímá v antistatickém provedení. Nosník s nosností 150 kg. Přípojný zemnící bod - patentka připevněn v jednom z rohů desky dle instrukcí zákazníka. Síla desky 25 mm.

typ	V x Š x H	doplňující informace
DSP-0808A	25 x 800 x 800 mm	
DSP-1208A	25 x 1200 x 800 mm	
DSP-1408A	25 x 1400 x 800 mm	
DSP-1508A	25 x 1500 x 800 mm	
DSP-1608A	25 x 1600 x 800 mm	
DSP-1808A	25 x 1800 x 800 mm	
DSP-2008A	25 x 2000 x 800 mm	

Deska stolu přímá s nalisovanou antistatickou gumou DSP-xx08G

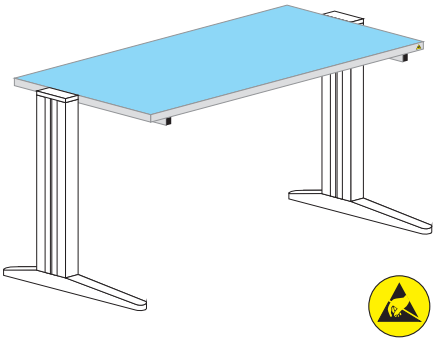

popis

Základní pracovní deska stolu přímá s nalisovanou antistatickou gumou. Nosník s nosností 150 kg. Přípojný zemnící bod - patentka připevněn v jednom z rohů desky dle instrukcí zákazníka.

typ	V x Š x H	doplňující informace
DSP-0808G	25 x 800 x 800 mm	
DSP-1208G	25 x 1200 x 800 mm	
DSP-1408G	25 x 1400 x 800 mm	
DSP-1508G	25 x 1500 x 800 mm	
DSP-1608G	25 x 1600 x 800 mm	
DSP-1808G	25 x 1800 x 800 mm	
DSP-2008G	25 x 2000 x 800 mm	

Deska stolu přímá z překližky DSP-xx08W

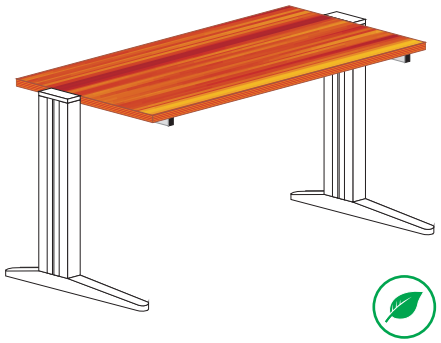

popis

Základní pracovní deska stolu přímá vyrobena z březové překližky o síle 27 mm. Povrch desky je opatřen keramickým lakem s vysokou odolností proti poškrábání. Nosník s nosností 150 kg.

typ	V x Š x H	doplňující informace
DSP-0808W	27 x 800 x 800 mm	
DSP-1208W	27 x 1200 x 800 mm	
DSP-1408W	27 x 1400 x 800 mm	
DSP-1508W	27 x 1500 x 800 mm	
DSP-1608W	27 x 1600 x 800 mm	
DSP-1808W	27 x 1800 x 800 mm	
DSP-2008W	27 x 2000 x 800 mm	

Deska stolu přímá s výřezy DSP-xx08-V

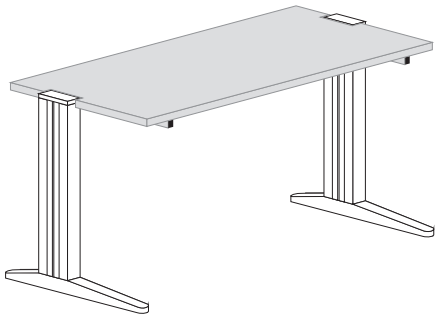

popis

Pracovní deska stolu přímá v provedení s výřezy pro stojné nohy. Používá se tam, kde je třeba řetězit stoly do jednoho celku bez mezery mezi jednotlivými deskami. Rozteč stojných nohou je stejná jako u typu DSP-xx08. Nosník s nosností 150 kg.

typ	V x Š x H	doplňující informace
DSP-0808-V	25 x 874 x 800 mm	
DSP-1208-V	25 x 1274 x 800 mm	
DSP-1408-V	25 x 1474 x 800 mm	
DSP-1508-V	25 x 1574 x 800 mm	
DSP-1608-V	25 x 1674 x 800 mm	
DSP-1808-V	25 x 1874 x 800 mm	
DSP-2008-V	25 x 2074 x 800 mm	

Deska stolu přímá antistatická s výřezy DSP-xx08A-V

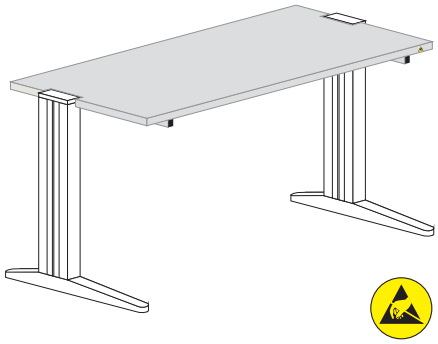

popis

Pracovní deska stolu přímá v antistatickém provedení s výřezy pro stojné nohy. Používá se tam, kde je třeba řetězit stoly do jednoho celku bez mezery mezi jednotlivými deskami. Rozteč stojných nohou je stejná jako u typu DSP-xx08. Nosník s nosností 150 kg. Přípojný zemnící bod - patentka připevněn v jednom z rohů desky dle instrukcí zákazníka. Síla desky 25 mm.

typ	V x Š x H	doplňující informace
DSP-0808A-V	25 x 874 x 800 mm	
DSP-1208A-V	25 x 1274 x 800 mm	
DSP-1408A-V	25 x 1474 x 800 mm	
DSP-1508A-V	25 x 1574 x 800 mm	
DSP-1608A-V	25 x 1674 x 800 mm	
DSP-1808A-V	25 x 1874 x 800 mm	
DSP-2008A-V	25 x 2074 x 800 mm	

Deska stolu přímá s nalisovanou antistatickou gumou s výřezy DSP-xx08G-V

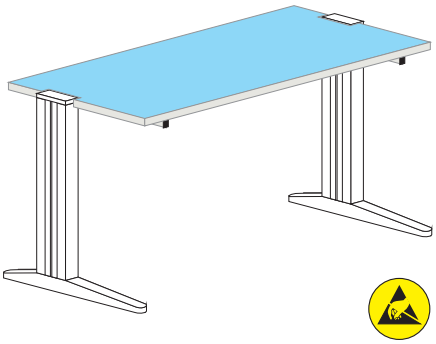

popis

Pracovní deska stolu přímá s nalisovanou antistatickou gumou v provedení s výřezy pro stojné nohy. Používá se tam, kde je třeba řetězit stoly do jednoho celku bez mezery mezi jednotlivými deskami. Rozteč stojných nohou je stejná jako u typu DSP-xx08. Nosník s nosností 150 kg. Přípojný zemnící bod - patentka připevněn v jednom z rohů desky dle instrukcí zákazníka.

typ	V x Š x H	doplňující informace
DSP-0808G-V	25 x 874 x 800 mm	
DSP-1208G-V	25 x 1274 x 800 mm	
DSP-1408G-V	25 x 1474 x 800 mm	
DSP-1508G-V	25 x 1574 x 800 mm	
DSP-1608G-V	25 x 1674 x 800 mm	
DSP-1808G-V	25 x 1874 x 800 mm	
DSP-2008G-V	25 x 2074 x 800 mm	

Deska stolu přímá z překližky s výřezy DSP-xx08W-V

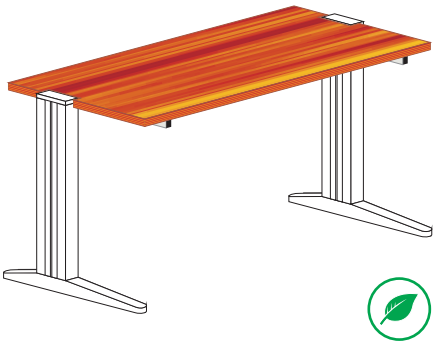

popis

Pracovní deska stolu přímá vyrobena z březové překližky o síle 27 mm v provedení s výřezy pro stojné nohy. Používá se tam, kde je třeba řetězit stoly do jednoho celku bez mezery mezi jednotlivými deskami. Povrch desky je opatřen keramickým lakem s vysokou odolností proti poškrábání. Rozteč stojných nohou je stejná jako u typu DSP-xx08. Nosník s nosností 150 kg.

typ	V x Š x H	doplňující informace
DSP-0808W-V	27 x 874 x 800 mm	
DSP-1208W-V	27 x 1274 x 800 mm	
DSP-1408W-V	27 x 1474 x 800 mm	
DSP-1508W-V	27 x 1574 x 800 mm	
DSP-1608W-V	27 x 1674 x 800 mm	
DSP-1808W-V	27 x 1874 x 800 mm	
DSP-2008W-V	27 x 2074 x 800 mm	

Deska stolu přímá s odklopným kanálem DSP-xx08-K

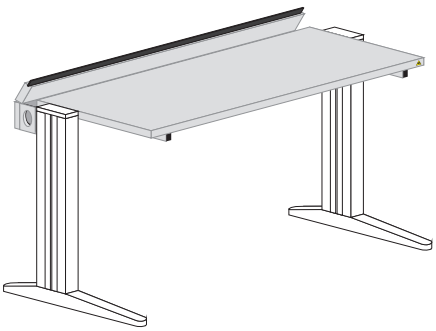

popis

Pracovní deska stolu přímá s odklopným kanálem pro kabely. Kanál disponuje dostatečně velkým prostorem pro uložení potřebných kabelů a násobných zásuvek, včetně rozvodů pro PC. Pro jednoduché vyvedení kabelů na desku stolu je víko kanálu vybaveno kartáčem, který potřebný otvor zakryje jako ochrana proti prachu a nečistotám. Nosník s nosností 150 kg.

typ	V x Š x H	doplňující informace
DSP-0808-K	25 x 800 x 800 mm	
DSP-1208-K	25 x 1200 x 800 mm	
DSP-1408-K	25 x 1400 x 800 mm	
DSP-1508-K	25 x 1500 x 800 mm	
DSP-1608-K	25 x 1600 x 800 mm	
DSP-1808-K	25 x 1800 x 800 mm	
DSP-2008-K	25 x 2000 x 800 mm	

Deska stolu přímá antistatická s odklopným kanálem DSP-xx08A-K

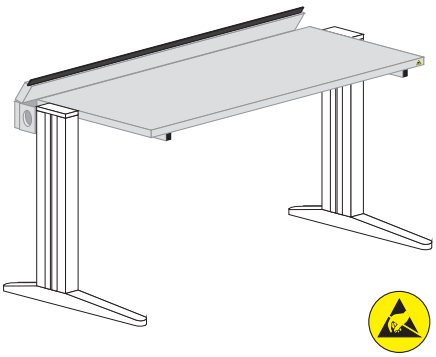

popis

Pracovní deska stolu přímá v antistatickém provedení s odklopným kanálem pro kabely. Kanál disponuje dostatečně velkým prostorem pro uložení potřebných kabelů a násobných zásuvek, včetně rozvodů pro PC. Pro jednoduché vyvedení kabelů na desku stolu je víko kanálu vybaveno kartáčem, který potřebný otvor zakryje jako ochrana proti prachu a nečistotám. Nosník s nosností 150 kg. Přípojný zemnící bod - patentka připevněn v jednom z rohů desky dle instrukcí zákazníka. Síla desky 25 mm.

typ	V x Š x H	doplňující informace
DSP-0808A-K	25 x 800 x 800 mm	
DSP-1208A-K	25 x 1200 x 800 mm	
DSP-1408A-K	25 x 1400 x 800 mm	
DSP-1508A-K	25 x 1500 x 800 mm	
DSP-1608A-K	25 x 1600 x 800 mm	
DSP-1808A-K	25 x 1800 x 800 mm	
DSP-2008A-K	25 x 2000 x 800 mm	

Deska stolu přímá s nalisovanou antistatickou gumou a odklopným kanálem DSP-xx08G-K

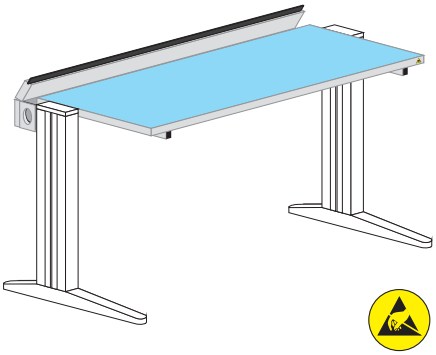

popis

Pracovní deska stolu přímá s nalisovanou antistatickou gumou, s odklopným kanálem pro kabely. Kanál disponuje dostatečně velkým prostorem pro uložení potřebných kabelů a násobných zásuvek, včetně rozvodů pro PC. Pro jednoduché vyvedení kabelů na desku stolu je víko kanálu vybaveno kartáčem, který potřebný otvor zakryje jako ochrana proti prachu a nečistotám. Nosník s nosností 150 kg. Přípojný zemnící bod - patentka připevněn v jednom z rohů desky dle instrukcí zákazníka.

typ	V x Š x H	doplňující informace
DSP-0808G-K	25 x 800 x 800 mm	
DSP-1208G-K	25 x 1200 x 800 mm	
DSP-1408G-K	25 x 1400 x 800 mm	
DSP-1508G-K	25 x 1500 x 800 mm	
DSP-1608G-K	25 x 1600 x 800 mm	
DSP-1808G-K	25 x 1800 x 800 mm	
DSP-2008G-K	25 x 2000 x 800 mm	

Deska stolu přímá z překližky s odklopným kanálem DSP-xx08W-K

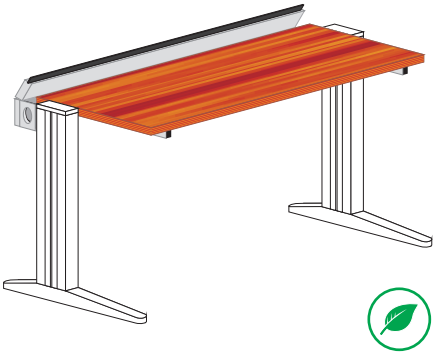

popis

Pracovní deska stolu přímá s odklopným kanálem pro kabely vyrobena z březové překližky o síle 27 mm. Kanál disponuje dostatečně velkým prostorem pro uložení potřebných kabelů a násobných zásuvek, včetně rozvodů pro PC. Kanál je vyroben z lamina. Pro jednoduché vyvedení kabelů na desku stolu je víko kanálu vybaveno kartáčem, který potřebný otvor zakryje jako ochrana proti prachu a nečistotám. Nosník s nosností 150 kg.

typ	V x Š x H	doplňující informace
DSP-0808W-K	27 x 800 x 800 mm	
DSP-1208W-K	27 x 1200 x 800 mm	
DSP-1408W-K	27 x 1400 x 800 mm	
DSP-1508W-K	27 x 1500 x 800 mm	
DSP-1608W-K	27 x 1600 x 800 mm	
DSP-1808W-K	27 x 1800 x 800 mm	
DSP-2008W-K	27 x 2000 x 800 mm	

Deska stolu přímá s odklopným kanálem a výřezy DSP-xx08-KV

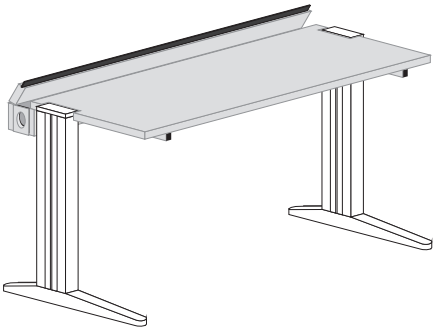

popis

Pracovní deska stolu přímá s odklopným kanálem pro kabely v provedení s výřezy pro stojné nohy. Určeno pro řetězení stolů bez mezery mezi deskami a kanály. Dostatečně velký kanál pro uložení potřebných kabelů, zásuvek a rozvodů PC. Pro jednoduché vyvedení kabelů na desku stolu je víko kanálu vybaveno kartáčem - ochrana proti prachu a nečistotám. Rozteč stojných nohou je stejná jako u typu DSP-xx08. Nosník s nosností 150 kg.

typ	V x Š x H	doplňující informace
DSP-0808-KV	25 x 874 x 800 mm	
DSP-1208-KV	25 x 1274 x 800 mm	
DSP-1408-KV	25 x 1474 x 800 mm	
DSP-1508-KV	25 x 1574 x 800 mm	
DSP-1608-KV	25 x 1674 x 800 mm	
DSP-1808-KV	25 x 1874 x 800 mm	
DSP-2008-KV	25 x 2074 x 800 mm	

Deska stolu přímá antistatická s odklopným kanálem a výřezy DSP-xx08A-KV

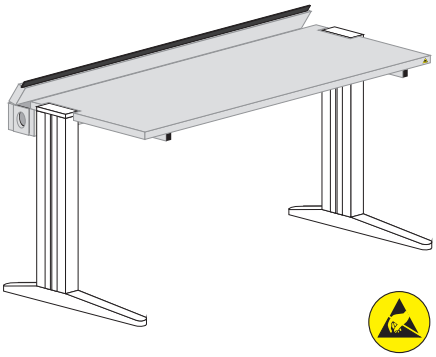

popis

Pracovní deska stolu přímá antistatická s odklopným kanálem pro kabely v provedení s výřezy pro stojné nohy. Určeno pro řetězení stolů bez mezery mezi deskami a kanály. Dostatečně velký kanál pro uložení potřebných kabelů, zásuvek a rozvodů PC. Pro jednoduché vyvedení kabelů na desku stolu je víko kanálu vybaveno kartáčem - ochrana proti prachu a nečistotám. Rozteč stojných nohou je stejná jako u typu DSP-xx08. Nosník s nosností 150 kg. Zemnící patentka připevněna v jednom z rohů desky. Síla desky 25 mm.

typ	V x Š x H	doplňující informace
DSP-0808A-KV	25 x 874 x 800 mm	
DSP-1208A-KV	25 x 1274 x 800 mm	
DSP-1408A-KV	25 x 1474 x 800 mm	
DSP-1508A-KV	25 x 1574 x 800 mm	
DSP-1608A-KV	25 x 1674 x 800 mm	
DSP-1808A-KV	25 x 1874 x 800 mm	
DSP-2008A-KV	25 x 2074 x 800 mm	

Deska stolu přímá s nalisovanou antistatickou gumou, s odklopným kanálem a výřezy DSP-xx08G-KV

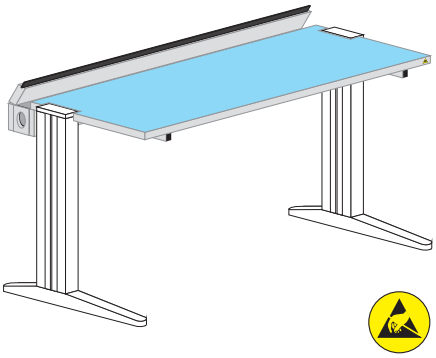

popis

Pracovní deska stolu přímá s nalisovanou antistatickou gumou, s odklopným kanálem pro kabely v provedení s výřezy pro stojné nohy. Určeno pro řetězení stolů bez mezery mezi deskami a kanály. Dostatečně velký kanál pro uložení potřebných kabelů, zásuvek a rozvodů PC. Pro jednoduché vyvedení kabelů na desku stolu je víko kanálu vybaveno kartáčem - ochrana proti prachu a nečistotám. Rozteč stojných nohou je stejná jako u typu DSP-xx08. Nosník s nosností 150 kg. Zemnící patentka připevněna v jednom z rohů desky.

typ	V x Š x H	doplňující informace
DSP-0808G-KV	25 x 874 x 800 mm	
DSP-1208G-KV	25 x 1274 x 800 mm	
DSP-1408G-KV	25 x 1474 x 800 mm	
DSP-1508G-KV	25 x 1574 x 800 mm	
DSP-1608G-KV	25 x 1674 x 800 mm	
DSP-1808G-KV	25 x 1874 x 800 mm	
DSP-2008G-KV	25 x 2074 x 800 mm	

Deska stolu přímá z překližky s odklopným kanálem a výřezy DSP-xx08W-KV

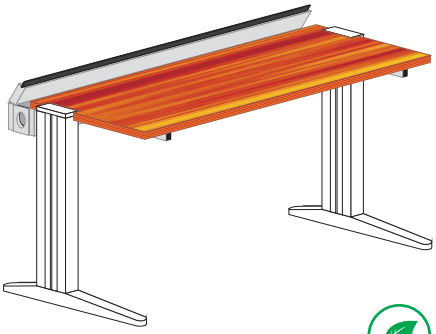

popis

Pracovní deska stolu přímá vyrobena z březové překližky o síle 27 mm s odklopným kanálem pro kabely v provedení s výřezy pro stojné nohy. Určeno pro řetězení stolů bez mezery mezi deskami a kanály. Dostatečně velký kanál pro uložení potřebných kabelů, zásuvek a rozvodů PC. Pro jednoduché vyvedení kabelů na desku stolu je víko kanálu vybaveno kartáčem - ochrana proti prachu a nečistotám. Kanál vyroben z lamina. Rozteč stojných nohou je stejná jako u typu DSP-xx08. Nosník s nosností 150 kg.

typ	V x Š x H	doplňující informace
DSP-0808W-KV	27 x 874 x 800 mm	
DSP-1208W-KV	27 x 1274 x 800 mm	
DSP-1408W-KV	27 x 1474 x 800 mm	
DSP-1508W-KV	27 x 1574 x 800 mm	
DSP-1608W-KV	27 x 1674 x 800 mm	
DSP-1808W-KV	27 x 1874 x 800 mm	
DSP-2008W-KV	27 x 2074 x 800 mm	

Deska stolu rohová DSR-1x

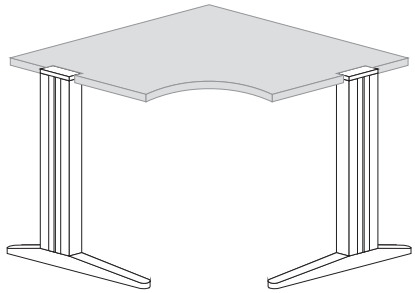

popis

Pracovní deska stolu rohová pro vytvoření rohových sestav L a U. Materiálové provední základní, antistatické, s nalisovanou antistatickou gumou, nebo z březové překližky o síle 27 mm. Deska je vyrobena s výřezy pro stojné nohy pro vytvoření rohu bez mezery mezi deskami. Půlkruhová pracovní část. Nosník s nosností 150 kg.

typ	V x Š x H1 x H2	doplňující informace
DSR-1	25 x 1200 x 800 x 1300 mm	
DSR-1A	25 x 1200 x 800 x 1300 mm	antistatická
DSR-1G	25 x 1200 x 800 x 1300 mm	s antistatickou gumou
DSR-1W	27 x 1200 x 800 x 1300 mm	překližka

Deska stolu rohová DSR-2x

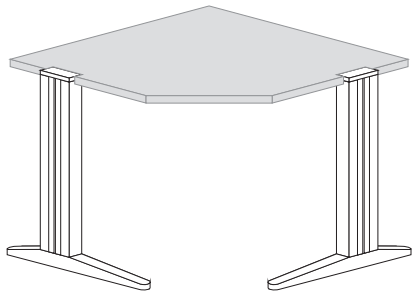

popis

Pracovní deska stolu rohová pro vytvoření rohových sestav L a U. Materiálové provední základní, antistatické, s nalisovanou antistatickou gumou, nebo z březové překližky o síle 27 mm. Deska je vyrobena s výřezy pro stojné nohy pro vytvoření rohu bez mezery mezi deskami. Rovná pracovní část. Nosník s nosností 150 kg.

typ	V x Š x H1 x H2	doplňující informace
DSR-2	25 x 1200 x 800 x 1420 mm	
DSR-2A	25 x 1200 x 800 x 1420 mm	antistatická
DSR-2G	25 x 1200 x 800 x 1420 mm	s antistatickou gumou
DSR-2W	27 x 1200 x 800 x 1420 mm	překližka

Deska stolu rohová DSR-3x

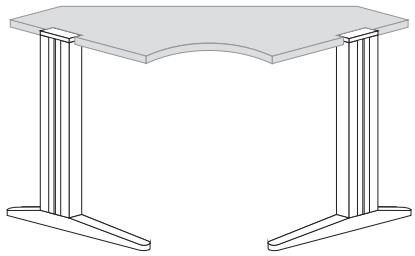

popis

Pracovní deska stolu rohová pro vytvoření rohových sestav L a U. Materiálové provední základní, antistatické, s nalisovanou antistatickou gumou, nebo z březové překližky o síle 27 mm. Deska je vyrobena s výřezy pro stojné nohy pro vytvoření rohu bez mezery mezi deskami. Půlkruhová pracovní část. Nosník s nosností 150 kg.

typ	V x Š x H1 x H2	doplňující informace
DSR-3	25 x 1200 x 800 x 680 mm	
DSR-3A	25 x 1200 x 800 x 680 mm	antistatická
DSR-3G	25 x 1200 x 800 x 680 mm	s antistatickou gumou
DSR-3W	27 x 1200 x 800 x 680 mm	překližka

Deska stolu rohová DSR-4x

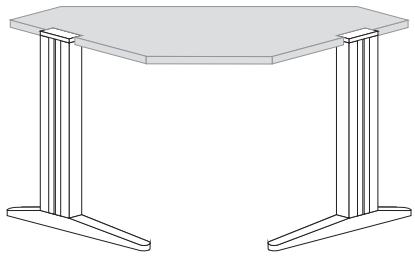

popis

Pracovní deska stolu rohová pro vytvoření rohových sestav L a U. Materiálové provední základní, antistatické, s nalisovanou antistatickou gumou, nebo z březové překližky o síle 27 mm. Deska je vyrobena s výřezy pro stojné nohy pro vytvoření rohu bez mezery mezi deskami. Rovná pracovní část. Nosník s nosností 150 kg.

typ	V x Š x H1 x H2	doplňující informace
DSR-4	25 x 1200 x 800 x 800 mm	
DSR-4A	25 x 1200 x 800 x 800 mm	antistatická
DSR-4G	25 x 1200 x 800 x 800 mm	s antistatickou gumou
DSR-4W	27 x 1200 x 800 x 800 mm	překližka

Deska stolu koutová DSK-xx12

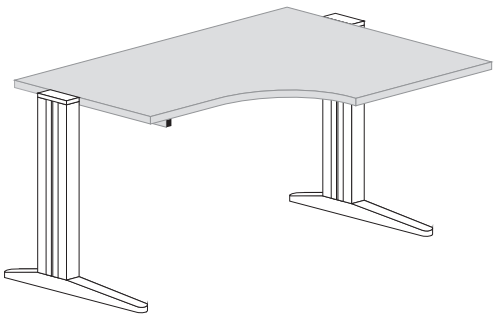

popis

Pracovní deska stolu koutová pro vytvoření samostatného rohového pracoviště nebo rohových sestav L a U. Lze ji použít pouze s přístavnou deskou DSS-0808 nebo DSS-1208, která ji prodlouží a zároveň dodá potřebnou třetí stojnou nohou. Půlkruhová pracovní část. Nosník s nosností 150 kg.

typ	V x Š1 x Š2 x H1 x H2	doplňující informace
DSK-1412/R	25 x 1400 x 1200 x 800 x 1300 mm	pravá
DSK-1412/L	25 x 1400 x 1200 x 800 x 1300 mm	levá
DSK-1512/R	25 x 1500 x 1200 x 800 x 1300 mm	pravá
DSK-1512/L	25 x 1500 x 1200 x 800 x 1300 mm	levá
DSK-1612/R	25 x 1600 x 1200 x 800 x 1300 mm	pravá
DSK-1612/L	25 x 1600 x 1200 x 800 x 1300 mm	levá
DSK-1812/R	25 x 1800 x 1200 x 800 x 1300 mm	pravá
DSK-1812/L	25 x 1800 x 1200 x 800 x 1300 mm	levá
DSK-2012/R	25 x 2000 x 1200 x 800 x 1300 mm	pravá
DSK-2012/L	25 x 2000 x 1200 x 800 x 1300 mm	levá

Deska stolu koutová antistatická DSK-xx12A

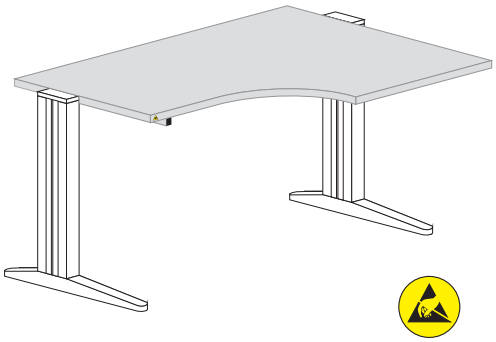

popis

Pracovní deska stolu koutová v antistatickém provedení pro vytvoření samostatného rohového pracoviště nebo rohových sestav L a U. Lze ji použít pouze s přístavnou deskou DSS-0808 nebo DSS-1208, která ji prodlouží a zároveň dodá potřebnou třetí stojnou nohou. Půlkruhová pracovní část. Nosník s nosností 150 kg. Přípojný zemnící bod - patentka připevněn v jednom z rohů desky dle instrukcí zákazníka. Síla desky 25 mm.

typ	V x Š1 x Š2 x H1 x H2	doplňující informace
DSK-1412A/R	25 x 1400 x 1200 x 800 x 1300 mm	pravá
DSK-1412A/L	25 x 1400 x 1200 x 800 x 1300 mm	levá
DSK-1512A/R	25 x 1500 x 1200 x 800 x 1300 mm	pravá
DSK-1512A/L	25 x 1500 x 1200 x 800 x 1300 mm	levá
DSK-1612A/R	25 x 1600 x 1200 x 800 x 1300 mm	pravá
DSK-1612A/L	25 x 1600 x 1200 x 800 x 1300 mm	levá
DSK-1812A/R	25 x 1800 x 1200 x 800 x 1300 mm	pravá
DSK-1812A/L	25 x 1800 x 1200 x 800 x 1300 mm	levá
DSK-2012A/R	25 x 2000 x 1200 x 800 x 1300 mm	pravá
DSK-2012A/L	25 x 2000 x 1200 x 800 x 1300 mm	levá

Deska stolu koutová s nalisovanou antistatickou gumou DSK-xx12G

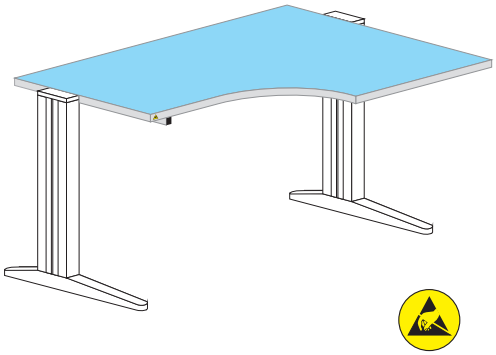

popis

Pracovní deska stolu koutová s nalisovanou antistatickou gumou pro vytvoření samostatného rohového pracoviště nebo rohových sestav L a U. Lze ji použít pouze s přístavnou deskou DSS-0808 nebo DSS-1208, která ji prodlouží a zároveň dodá potřebnou třetí stojnou nohou. Půlkruhová pracovní část. Nosník s nosností 150 kg. Přípojný zemnící bod - patentka připevněn v jednom z rohů desky dle instrukcí zákazníka.

typ	V x Š1 x Š2 x H1 x H2	doplňující informace
DSK-1412G/R	25 x 1400 x 1200 x 800 x 1300 mm	pravá
DSK-1412G/L	25 x 1400 x 1200 x 800 x 1300 mm	levá
DSK-1512G/R	25 x 1500 x 1200 x 800 x 1300 mm	pravá
DSK-1512G/L	25 x 1500 x 1200 x 800 x 1300 mm	levá
DSK-1612G/R	25 x 1600 x 1200 x 800 x 1300 mm	pravá
DSK-1612G/L	25 x 1600 x 1200 x 800 x 1300 mm	levá
DSK-1812G/R	25 x 1800 x 1200 x 800 x 1300 mm	pravá
DSK-1812G/L	25 x 1800 x 1200 x 800 x 1300 mm	levá
DSK-2012G/R	25 x 2000 x 1200 x 800 x 1300 mm	pravá
DSK-2012G/L	25 x 2000 x 1200 x 800 x 1300 mm	levá

Deska stolu koutová z překližky DSK-xx12W

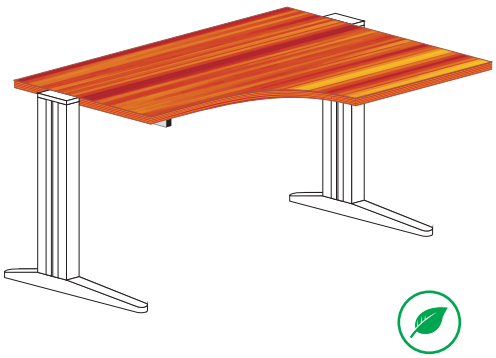

popis

Pracovní deska stolu koutová vyrobena z březové překližky o síle 27 mm pro vytvoření samostatného rohového pracoviště nebo rohových sestav L a U. Lze ji použít pouze s přístavnou deskou DSS-0808 nebo DSS-1208, která ji prodlouží a zároveň dodá potřebnou třetí stojnou nohou. Půlkruhová pracovní část. Nosník s nosností 150 kg.

typ	V x Š1 x Š2 x H1 x H2	doplňující informace
DSK-1412W/R	27 x 1400 x 1200 x 800 x 1300 mm	pravá
DSK-1412W/L	27 x 1400 x 1200 x 800 x 1300 mm	levá
DSK-1512W/R	27 x 1500 x 1200 x 800 x 1300 mm	pravá
DSK-1512W/L	27 x 1500 x 1200 x 800 x 1300 mm	levá
DSK-1612W/R	27 x 1600 x 1200 x 800 x 1300 mm	pravá
DSK-1612W/L	27 x 1600 x 1200 x 800 x 1300 mm	levá
DSK-1812W/R	27 x 1800 x 1200 x 800 x 1300 mm	pravá
DSK-1812W/L	27 x 1800 x 1200 x 800 x 1300 mm	levá
DSK-2012W/R	27 x 2000 x 1200 x 800 x 1300 mm	pravá
DSK-2012W/L	27 x 2000 x 1200 x 800 x 1300 mm	levá

Deska stolu koutová s odklopným kanálem DSK-xx12-K

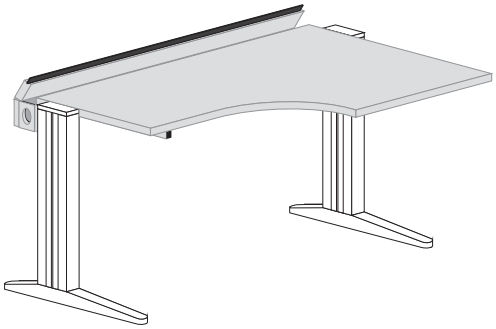

popis

Pracovní deska stolu koutová s odklopným kanálem pro kabely, určena pro vytvoření samostatného rohového pracoviště nebo rohových sestav L a U. Lze ji použít pouze s přístavnou deskou DSS-0808 nebo DSS-1208, která ji prodlouží a zároveň dodá potřebnou třetí stojnou nohou. Půlkruhová pracovní část. Kanál určen pro uložení kabelů, zásuvek a rozvodů pro PC. Víko kanálu vybaveno ochranným kartáčem. Nosník s nosností 150 kg.

typ	V x Š1 x Š2 x H1 x H2	doplňující informace
DSK-1412-K/R	25 x 1400 x 1200 x 800 x 1300 mm	pravá
DSK-1412-K/L	25 x 1400 x 1200 x 800 x 1300 mm	levá
DSK-1512-K/R	25 x 1500 x 1200 x 800 x 1300 mm	pravá
DSK-1512-K/L	25 x 1500 x 1200 x 800 x 1300 mm	levá
DSK-1612-K/R	25 x 1600 x 1200 x 800 x 1300 mm	pravá
DSK-1612-K/L	25 x 1600 x 1200 x 800 x 1300 mm	levá
DSK-1812-K/R	25 x 1800 x 1200 x 800 x 1300 mm	pravá
DSK-1812-K/L	25 x 1800 x 1200 x 800 x 1300 mm	levá
DSK-2012-K/R	25 x 2000 x 1200 x 800 x 1300 mm	pravá
DSK-2012-K/L	25 x 2000 x 1200 x 800 x 1300 mm	levá

Deska stolu koutová antistatická s odklopným kanálem DSK-xx12A-K

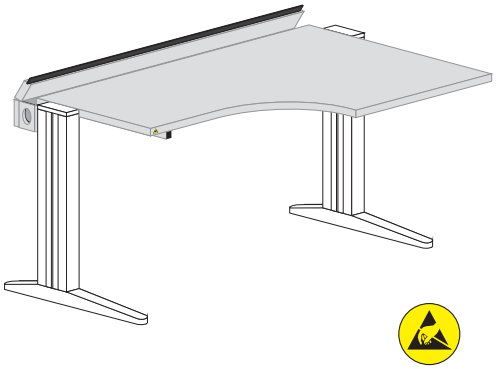

popis

Pracovní deska stolu koutová, antistatická s odklopným kanálem pro kabely, určena pro vytvoření samostatného rohového pracoviště nebo rohových sestav L a U. Lze ji použít pouze s přístavnou deskou DSS-0808 nebo DSS-1208, která ji prodlouží a zároveň dodá potřebnou třetí stojnou nohou. Půlkruhová pracovní část. Kanál určen pro uložení kabelů, zásuvek a rozvodů PC. Víko kanálu vybaveno ochranným kartáčem. Nosník s nosností 150 kg. Zemnící patentka připevněna v jednom z rohů desky. Síla desky 25 mm.

typ	V x Š1 x Š2 x H1 x H2	doplňující informace
DSK-1412A-K/R	25 x 1400 x 1200 x 800 x 1300 mm	pravá
DSK-1412A-K/L	25 x 1400 x 1200 x 800 x 1300 mm	levá
DSK-1512A-K/R	25 x 1500 x 1200 x 800 x 1300 mm	pravá
DSK-1512A-K/L	25 x 1500 x 1200 x 800 x 1300 mm	levá
DSK-1612A-K/R	25 x 1600 x 1200 x 800 x 1300 mm	pravá
DSK-1612A-K/L	25 x 1600 x 1200 x 800 x 1300 mm	levá
DSK-1812A-K/R	25 x 1800 x 1200 x 800 x 1300 mm	pravá
DSK-1812A-K/L	25 x 1800 x 1200 x 800 x 1300 mm	levá
DSK-2012A-K/R	25 x 2000 x 1200 x 800 x 1300 mm	pravá
DSK-2012A-K/L	25 x 2000 x 1200 x 800 x 1300 mm	levá

Deska stolu koutová s nalisovanou antistatickou gumou a s kabelovým kanálem DSK-xx12G-K

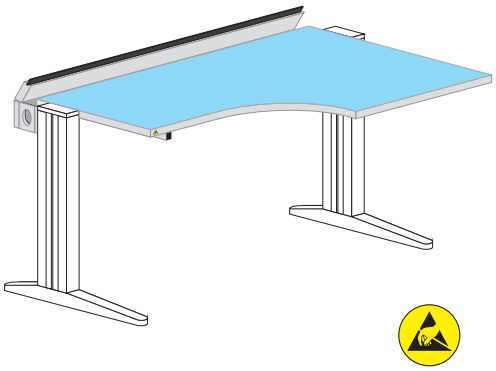

popis

Pracovní deska stolu koutová s nalisovanou antistatickou gumou a s odklopným kanálem pro kabely. Určena pro vytvoření samostatného rohového pracoviště nebo rohových sestav L a U. Lze ji použít pouze s přístavnou deskou DSS-0808 nebo DSS-1208, která ji prodlouží a zároveň dodá potřebnou třetí stojnou nohou. Půlkruhová pracovní část. Kanál určen pro uložení kabelů, zásuvek a rozvodů PC. Víko kanálu vybaveno ochranným kartáčem. Nosník s nosností 150 kg. Zemnící patentka připevněna v jednom z rohů desky.

typ	V x Š1 x Š2 x H1 x H2	doplňující informace
DSK-1412G-K/R	25 x 1400 x 1200 x 800 x 1300 mm	pravá
DSK-1412G-K/L	25 x 1400 x 1200 x 800 x 1300 mm	levá
DSK-1512G-K/R	25 x 1500 x 1200 x 800 x 1300 mm	pravá
DSK-1512G-K/L	25 x 1500 x 1200 x 800 x 1300 mm	levá
DSK-1612G-K/R	25 x 1600 x 1200 x 800 x 1300 mm	pravá
DSK-1612G-K/L	25 x 1600 x 1200 x 800 x 1300 mm	levá
DSK-1812G-K/R	25 x 1800 x 1200 x 800 x 1300 mm	pravá
DSK-1812G-K/L	25 x 1800 x 1200 x 800 x 1300 mm	levá
DSK-2012G-K/R	25 x 2000 x 1200 x 800 x 1300 mm	pravá
DSK-2012G-K/L	25 x 2000 x 1200 x 800 x 1300 mm	levá

Deska stolu koutová z překližky s kabelovým kanálem DSK-xx12W-K

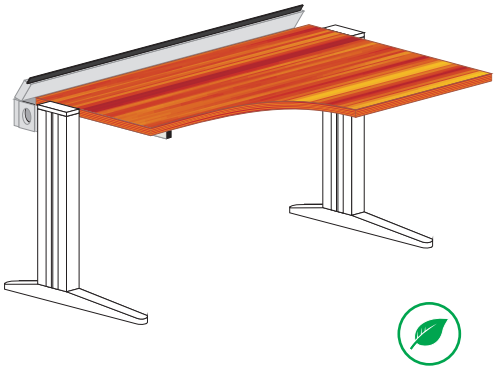

popis

Pracovní deska stolu koutová s odklopným kanálem pro kabely vyrobena z březové překližky o síle 27 mm, určena pro vytvoření samostatného rohového pracoviště nebo rohových sestav L a U. Lze ji použít pouze s přístavnou deskou DSS-0808 nebo DSS-1208, která ji prodlouží a zároveň dodá potřebnou třetí stojnou nohou. Půlkruhová pracovní část. Kanál určen pro uložení kabelů, zásuvek a rozvodů pro PC. Víko kanálu vybaveno ochranným kartáčem. Nosník s nosností 150 kg.

typ	V x Š1 x Š2 x H1 x H2	doplňující informace
DSK-1412W-K/R	27 x 1400 x 1200 x 800 x 1300 mm	pravá
DSK-1412W-K/L	27 x 1400 x 1200 x 800 x 1300 mm	levá
DSK-1512W-K/R	27 x 1500 x 1200 x 800 x 1300 mm	pravá
DSK-1512W-K/L	27 x 1500 x 1200 x 800 x 1300 mm	levá
DSK-1612W-K/R	27 x 1600 x 1200 x 800 x 1300 mm	pravá
DSK-1612W-K/L	27 x 1600 x 1200 x 800 x 1300 mm	levá
DSK-1812W-K/R	27 x 1800 x 1200 x 800 x 1300 mm	pravá
DSK-1812W-K/L	27 x 1800 x 1200 x 800 x 1300 mm	levá
DSK-2012W-K/R	27 x 2000 x 1200 x 800 x 1300 mm	pravá
DSK-2012W-K/L	27 x 2000 x 1200 x 800 x 1300 mm	levá

Deska stolu přístavná pravá k DSK-xx12, typ DSS-xx08/R

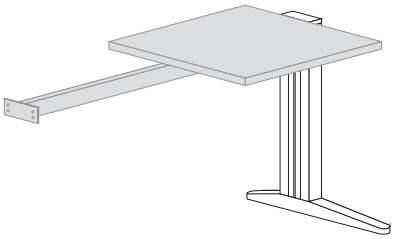

popis

Pracovní deska stolu přístavná pravá k pracovním deskám DSK-xx12 pro vytvoření samostatného rohového pracoviště nebo rohových sestav L a U. Nosník s nosností 150 kg.

typ	V x Š x H	doplňující informace
DSS-0808/R	25 x 800 x 800 mm	
DSS-1208/R	25 x 1200 x 800 mm	
DSS-0808A/R	25 x 800 x 800 mm	antistatická
DSS-1208A/R	25 x 1200 x 800 mm	antistatická
DSS-0808G/R	25 x 800 x 800 mm	s antistatickou gumou
DSS-1208G/R	25 x 1200 x 800 mm	s antistatickou gumou
DSS-0808W/R	27 x 800 x 800 mm	překližka
DSS-1208W/R	27 x 1200 x 800 mm	překližka

Deska stolu přístavná levá k DSK-xx12, typ DSS-xx08/L

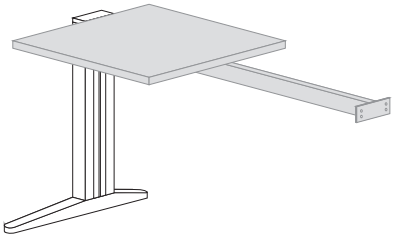

popis

Pracovní deska stolu přístavná levá k pracovním deskám DSK-xx12 pro vytvoření samostatného rohového pracoviště nebo rohových sestav L a U. Nosník s nosností 150 kg.

typ	V x Š x H	doplňující informace
DSS-0808/L	25 x 800 x 800 mm	
DSS-1208/L	25 x 1200 x 800 mm	
DSS-0808A/L	25 x 800 x 800 mm	antistatická
DSS-1208A/L	25 x 1200 x 800 mm	antistatická
DSS-0808G/L	25 x 800 x 800 mm	s antistatickou gumou
DSS-1208G/L	25 x 1200 x 800 mm	s antistatickou gumou
DSS-0808W/L	27 x 800 x 800 mm	překližka
DSS-1208W/L	27 x 1200 x 800 mm	překližka

Deska stolu boční k dvojitým stojným nohám DSB-1608x a DSB-1608x-K

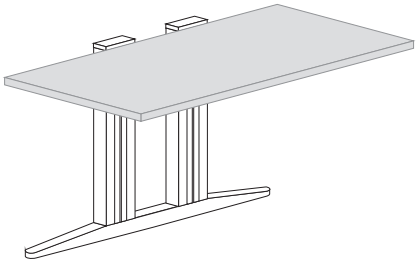

popis

Pracovní deska stolu boční je určena k boční montáži na dvojité stojné nohy SND-xxxx. Tím lze vytvořit jeden velký pracovní ostrov až se čtyřmi pracovišti za použití pouze dvou stojných dvojitých nohou SND-xxxx. Desky se vyrábějí ze všech katalogových materiálů. Nosník s nosností 150 kg. Deska s označením DSB-1608x-K je navíc v zadní části vybavena kabelovým kanálem.

typ	V x Š x H	doplňující informace
DSB-1608	25 x 1600 x 800 mm	
DSB-1608A	25 x 1600 x 800 mm	antistatická
DSB-1608G	25 x 1600 x 800 mm	s antistatickou gumou
DSB-1608W	27 x 1600 x 800 mm	překližka
DSB-1608-K	25 x 1600 x 800 mm	
DSB-1608A-K	25 x 1600 x 800 mm	antistatická + kanál
DSB-1608G-K	25 x 1600 x 800 mm	s antistat. gumou + kanál
DSB-1608W-K	27 x 1600 x 800 mm	překližka + kanál

Deska stolu vysoce zátěžová DSV-xx08

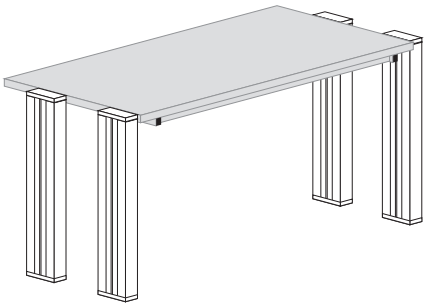

popis

Vysoce zátěžová pracovní deska stolu přímá. Nosník s nosností 250 kg. Pro stavbu stolů se zvýšenými nároky na nosnost stolu. Uvedená nosnost pouze při použití stojných nohou SNP-xxxx.

typ	V x Š x H	doplňující informace
DSV-0808	25 x 800 x 800 mm	
DSV-1208	25 x 1200 x 800 mm	
DSV-1408	25 x 1400 x 800 mm	
DSV-1508	25 x 1500 x 800 mm	
DSV-1608	25 x 1600 x 800 mm	
DSV-1808	25 x 1800 x 800 mm	
DSV-2008	25 x 2000 x 800 mm	

Deska stolu vysoce zátěžová v antistatickém provedení DSV-xx08A

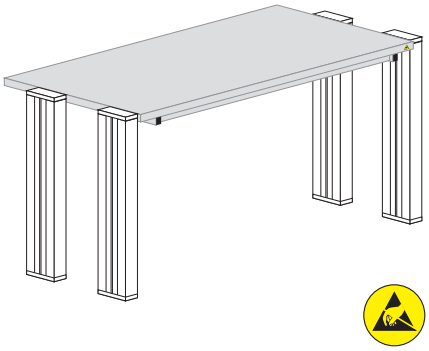

popis

Vysoce zátěžová pracovní deska stolu přímá v antistatickém provedení. Nosník s nosností 250 kg. Pro stavbu stolů se zvýšenými nároky na nosnost stolu. Uvedená nosnost pouze při použití stojných nohou SNP-xxxx. Zemnící patentka připevněna v jednom z rohů desky. Síla desky 25 mm.

typ	V x Š x H	doplňující informace
DSV-0808A	25 x 800 x 800 mm	
DSV-1208A	25 x 1200 x 800 mm	
DSV-1408A	25 x 1400 x 800 mm	
DSV-1508A	25 x 1500 x 800 mm	
DSV-1608A	25 x 1600 x 800 mm	
DSV-1808A	25 x 1800 x 800 mm	
DSV-2008A	25 x 2000 x 800 mm	

Deska stolu vysoce zátěžová s nalisovanou antistatickou gumou DSV-xx08G

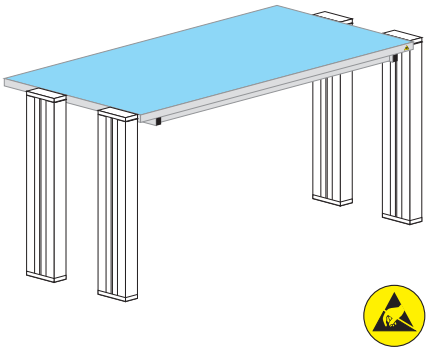

popis

Vysoce zátěžová pracovní deska stolu přímá s nalisovanou antistatickou gumou. Nosník s nosností 250 kg. Pro stavbu stolů se zvýšenými nároky na nosnost stolu. Uvedená nosnost pouze při použití stojných nohou SNP-xxxx. Zemnící patentka připevněna v jednom z rohů desky.

typ	V x Š x H	doplňující informace
DSV-0808G	25 x 800 x 800 mm	
DSV-1208G	25 x 1200 x 800 mm	
DSV-1408G	25 x 1400 x 800 mm	
DSV-1508G	25 x 1500 x 800 mm	
DSV-1608G	25 x 1600 x 800 mm	
DSV-1808G	25 x 1800 x 800 mm	
DSV-2008G	25 x 2000 x 800 mm	

Deska stolu vysoce zátěžová z překližky DSV-xx08W

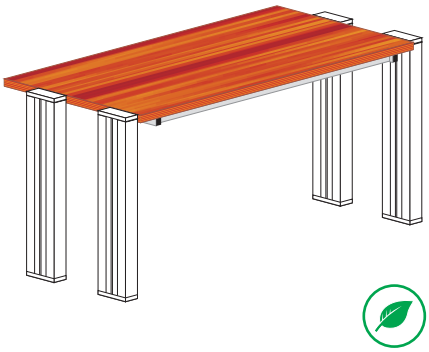

popis

Vysoce zátěžová pracovní deska stolu přímá vyrobena z březové překližky o síle 27 mm. Nosník s nosností 250 kg. Pro stavbu stolů se zvýšenými nároky na nosnost stolu. Uvedená nosnost pouze při použití stojných nohou SNP-xxxx.

typ	V x Š x H	doplňující informace
DSV-0808W	27 x 800 x 800 mm	
DSV-1208W	27 x 1200 x 800 mm	
DSV-1408W	27 x 1400 x 800 mm	
DSV-1508W	27 x 1500 x 800 mm	
DSV-1608W	27 x 1600 x 800 mm	
DSV-1808W	27 x 1800 x 800 mm	
DSV-2008W	27 x 2000 x 800 mm	

Deska stolu vysoce zátěžová s odklopným kanálem DSV-xx08-K

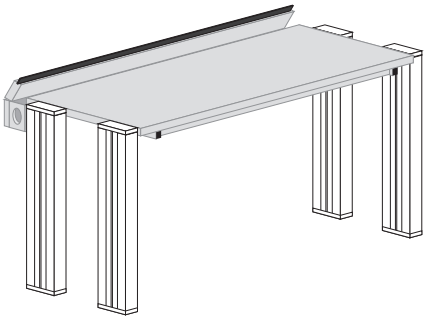

popis

Vysoce zátěžová pracovní deska stolu přímá s odklopným kanálem pro kabely. Kanál určen pro uložení kabelů, zásuvek a rozvodů PC. Víko kanálu vybaveno ochranným kartáčem. Nosník s nosností 250 kg. Pro stavbu stolů se zvýšenými nároky na nosnost stolu. Uvedená nosnost pouze při použití stojných nohou SNP-xxxx.

typ	V x Š x H	doplňující informace
DSV-0808-K	25 x 800 x 800 mm	
DSV-1208-K	25 x 1200 x 800 mm	
DSV-1408-K	25 x 1400 x 800 mm	
DSV-1508-K	25 x 1500 x 800 mm	
DSV-1608-K	25 x 1600 x 800 mm	
DSV-1808-K	25 x 1800 x 800 mm	
DSV-2008-K	25 x 2000 x 800 mm	

Deska stolu vysoce zátěžová v antistatickém provedení a odklopným kanálem DSV-xx08A-K

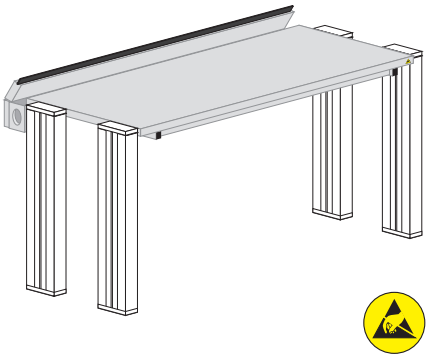

popis

Vysoce zátěžová pracovní deska stolu přímá v antistatickém provedení s odklopným kanálem pro kabely. Kanál určen pro uložení kabelů, zásuvek a rozvodů PC. Víko kanálu vybaveno ochranným kartáčem. Nosník s nosností 250 kg. Pro stavbu stolů se zvýšenými nároky na nosnost stolu. Uvedená nosnost pouze při použití stojných nohou SNP-xxxx. Zemnící patentka připevněna v jednom z rohů desky. Síla desky 25 mm.

typ	V x Š x H	doplňující informace
DSV-0808A-K	25 x 800 x 800 mm	
DSV-1208A-K	25 x 1200 x 800 mm	
DSV-1408A-K	25 x 1400 x 800 mm	
DSV-1508A-K	25 x 1500 x 800 mm	
DSV-1608A-K	25 x 1600 x 800 mm	
DSV-1808A-K	25 x 1800 x 800 mm	
DSV-2008A-K	25 x 2000 x 800 mm	

Deska stolu vysoce zátěžová s nalisovanou antistatickou gumou a odklopným kanálem DSV-xx08G-K

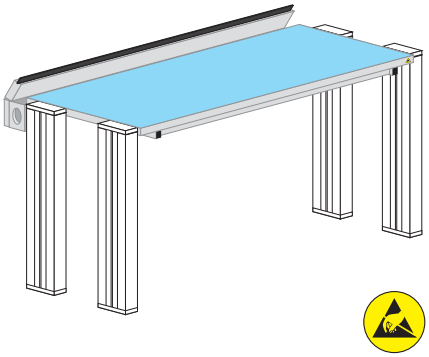

popis

Vysoce zátěžová pracovní deska stolu přímá s nalisovanou antistatickou gumou a s odklopným kanálem pro kabely. Kanál určen pro uložení kabelů, zásuvek a rozvodů PC. Víko kanálu vybaveno ochranným kartáčem. Nosník s nosností 250 kg. Pro stavbu stolů se zvýšenými nároky na nosnost stolu. Uvedená nosnost pouze při použití stojných nohou SNP-xxxx. Zemnící patentka připevněna v jednom z rohů desky.

typ	V x Š x H	doplňující informace
DSV-0808G-K	25 x 800 x 800 mm	
DSV-1208G-K	25 x 1200 x 800 mm	
DSV-1408G-K	25 x 1400 x 800 mm	
DSV-1508G-K	25 x 1500 x 800 mm	
DSV-1608G-K	25 x 1600 x 800 mm	
DSV-1808G-K	25 x 1800 x 800 mm	
DSV-2008G-K	25 x 2000 x 800 mm	

Deska stolu vysoce zátěžová z překližky a odklopným kanálem DSV-xx08A

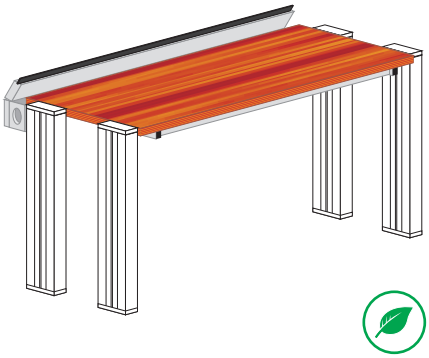

popis

Vysoce zátěžová pracovní deska stolu přímá vyrobena z březové překližky o síle 27 mm s odklopným kanálem pro kabely. Kanál určen pro uložení kabelů, zásuvek a rozvodů PC. Víko kanálu vybaveno ochranným kartáčem. Nosník s nosností 250 kg. Pro stavbu stolů se zvýšenými nároky na nosnost stolu. Uvedená nosnost pouze při použití stojných nohou SNP-xxxx.

typ	V x Š x H	doplňující informace
DSV-0808W-K	27 x 800 x 800 mm	
DSV-1208W-K	27 x 1200 x 800 mm	
DSV-1408W-K	27 x 1400 x 800 mm	
DSV-1508W-K	27 x 1500 x 800 mm	
DSV-1608W-K	27 x 1600 x 800 mm	
DSV-1808W-K	27 x 1800 x 800 mm	
DSV-2008W-K	27 x 2000 x 800 mm	

Příklady sestav stolů VarioLab+

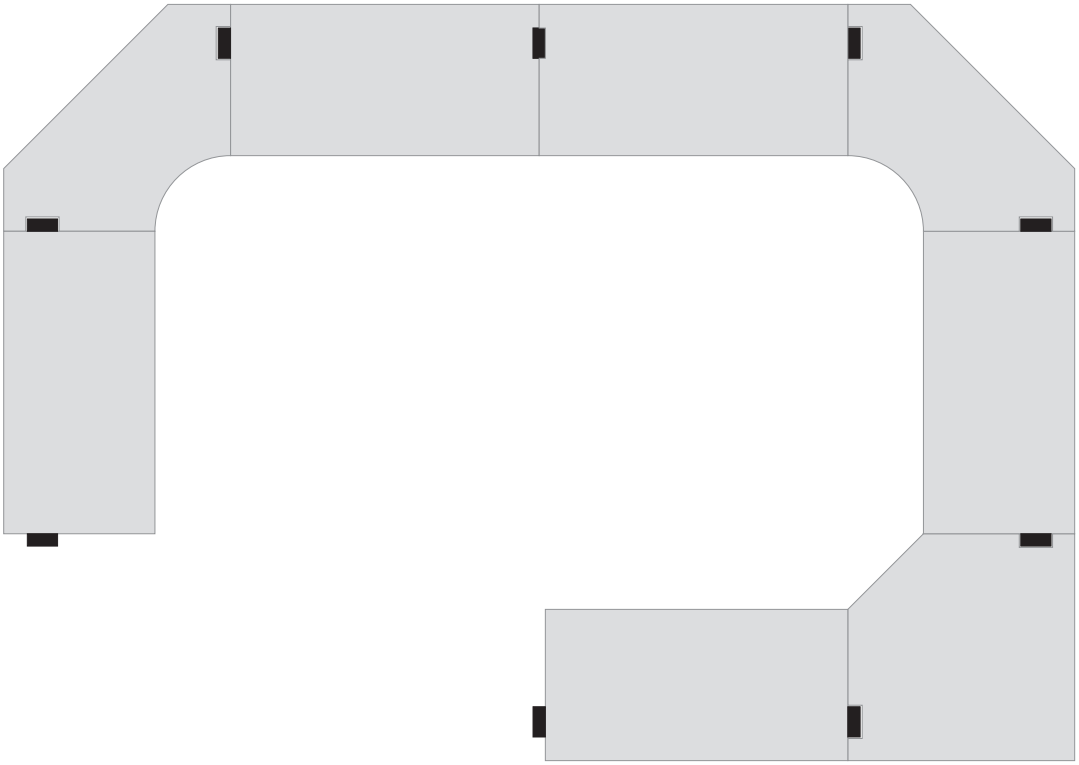

U sestava - desky stolů bez spár. Použité díly: 5x DSP-xx08-V, 2x DSR-3, 1x DSR-2, 9x SNJ-xxxx.

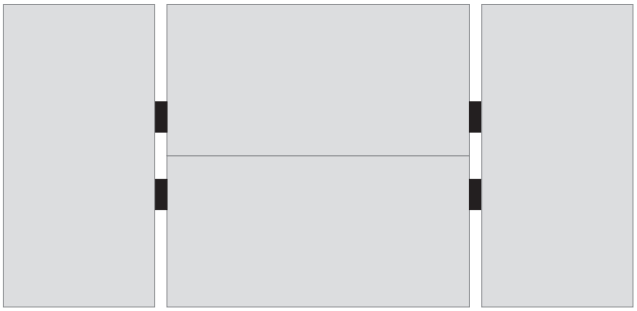

Ostrovní řešení pracoviště se dvěma bočními deskami. Použité díly: 2x DSP-xx08, 2x DSB-1608, 2x SND-xxxx.

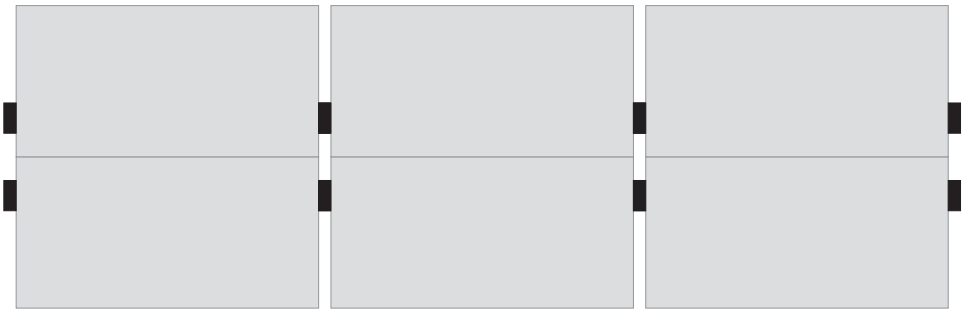

Řetězené oboustranné pracoviště. Použité díly: 6x DSP-xx08, 4x SND-xxxx.

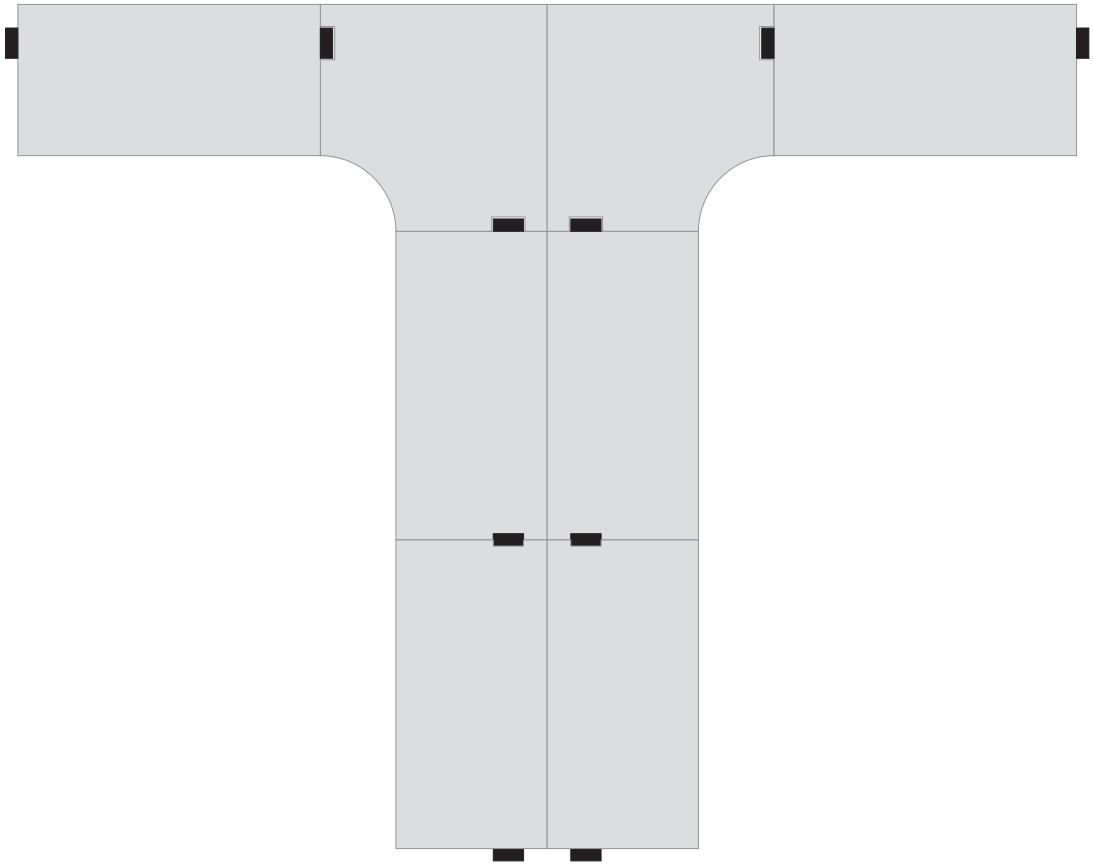

T sestava - desky stolů bez spár. Použité díly: 6x DSP-xx08-V, 2x DSR-2, 4x SNJ-xxxx, 3x SND-xxxx.

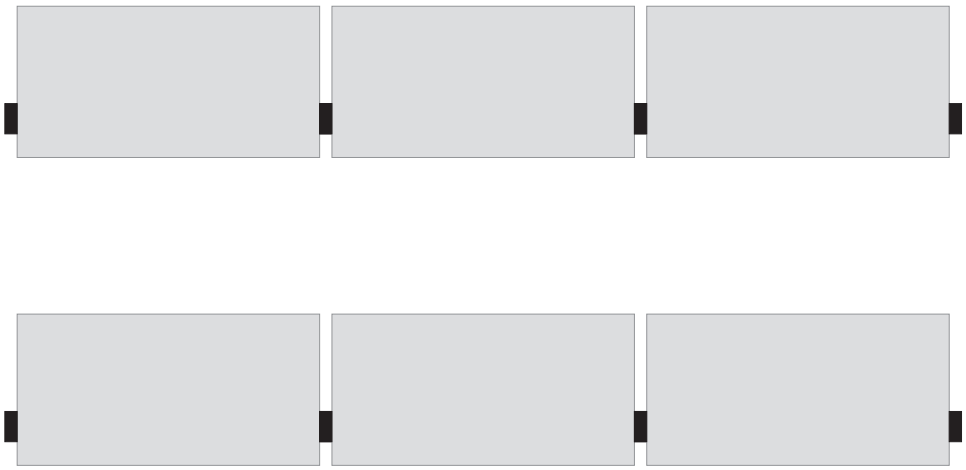

Řetězené jednostranné pracoviště v lavicovém uspořádání. Použité díly: 6x DSP-xx08, 8x SNJ-xxxx.

Příklady sestav stolů VarioLab+

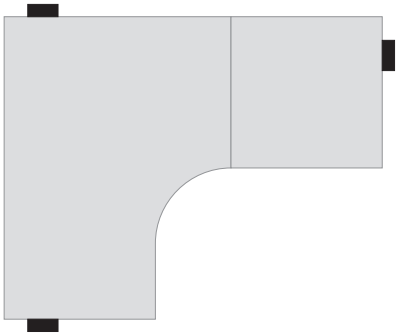

Rohová sestava - desky stolů bez spár. Použité díly: 1x DSK-xx12/R, 1x DSS-xx08/R, 3x SNJ-xxxx.

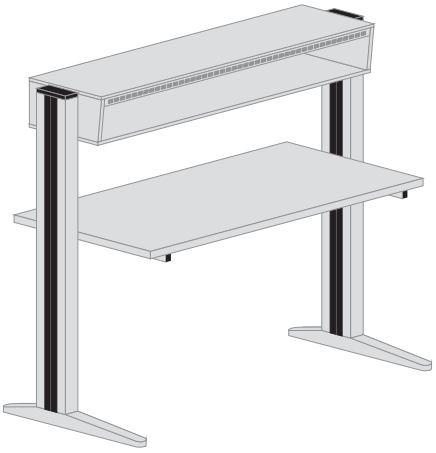

Jednoduchý stůl se zavěšenou přístrojovou nástavbou.
Použité díly: 1x DSP-1608, 2x SNJ-1200, 1x NSE-16.

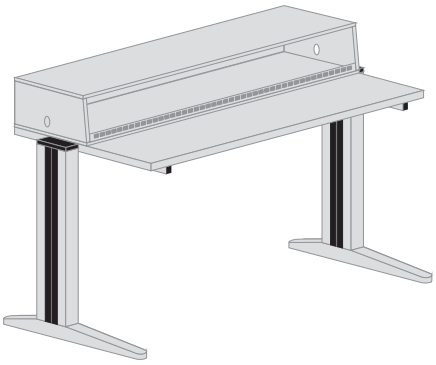

Jednoduchý stůl s přístrojovou nástavbou na desce stolu.
Použité díly: 1x DSP-1608, 2x SNJ-0675, NSE-12D.

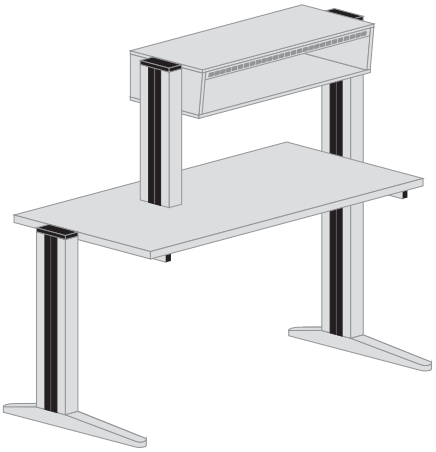

Jednoduchý stůl s přístrojovou nástavbou letmo.
Použité díly: 1x DSP-1608, 1x SNJ-0675,
1x SNJ-1200, 1x SNL-550, 1x NSE-12.

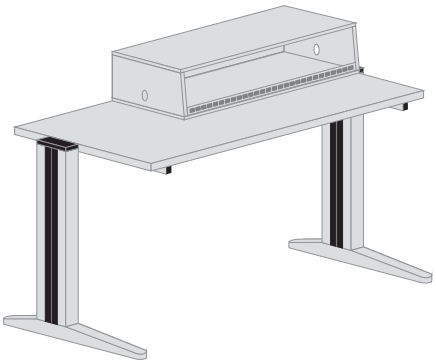

Jednoduchý stůl s přístrojovou nástavbou na desce stolu a místem pro monitor.
Použité díly: 1x DSP-1608, 2x SNJ-0675, NSE-12D.

Výklad rozměrů a pojmů

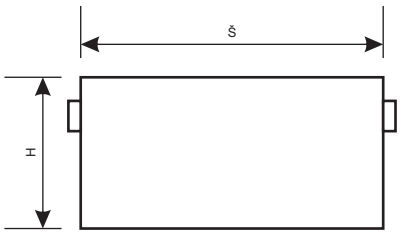

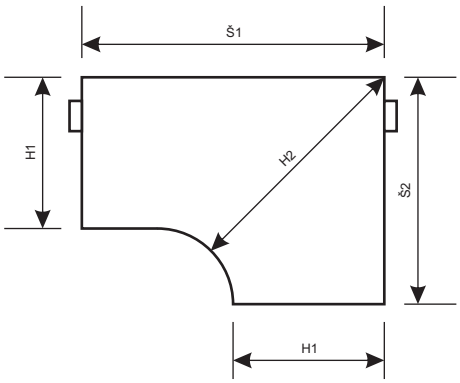

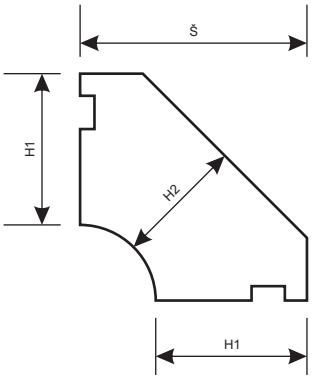

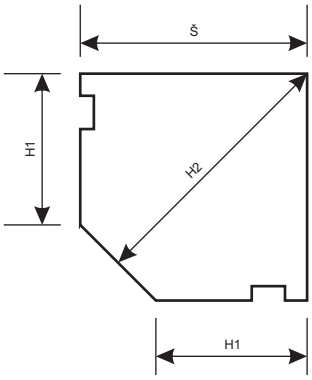

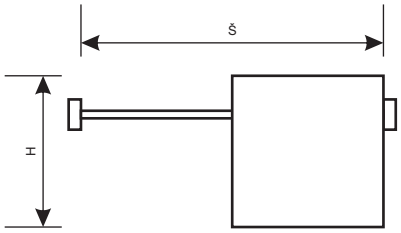

Levá

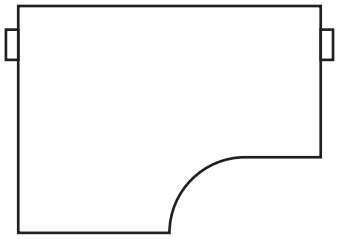

Pravá

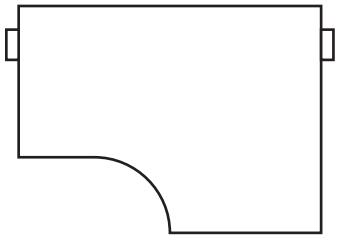

Levá

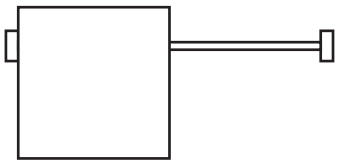

Pravá

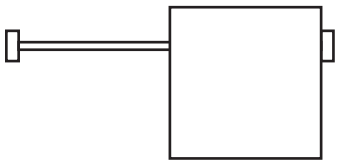

Rozteče stojných nohou jsou 874, 1274, 1474, 1574, 1674, 1874, 2074 mm.

Police stolu jsou v základním provedení vyrobeny z kvalitního vysokotlakého laminátu o síle 25 mm se zvýšenou odolností proti otěru a opálení vrchní vrstvy. Všechny hrany desky jsou vyrobeny z plastu ABS o síle 2 mm a lepeny polyuretanovým lepidlem, které vykazuje podstatně vyšší odolnost proti mechanickému namáhání a zároveň je velmi odolné proti dlouhodobě působící vlhkosti. Na požádání lze polici dodat v antistatickém provedení, nebo v provedení vrstveného dřeva. Police lze dále opatřit antistatickou gumovou povrchovou úpravou, či nerezovým plechem.

Hloubka polic je standardně 400 mm, na vyžádání lze dodat i jiné hloubky v rozsahu 300 ÷ 600 mm.

Policová deska je uložena na masivním ocelovém nosníku, který zaručuje, že polici lze bez potíží rozloženě zatížit 90 kg. Díky speciálním zámkům, které spojují nosník s no-hami, lze nastavit výšku police v libovolné výšce. Robustní provedení zámků, konstrukce nosníku a nohou vytváří dostatečně tuhou konstrukci ve všech osách.

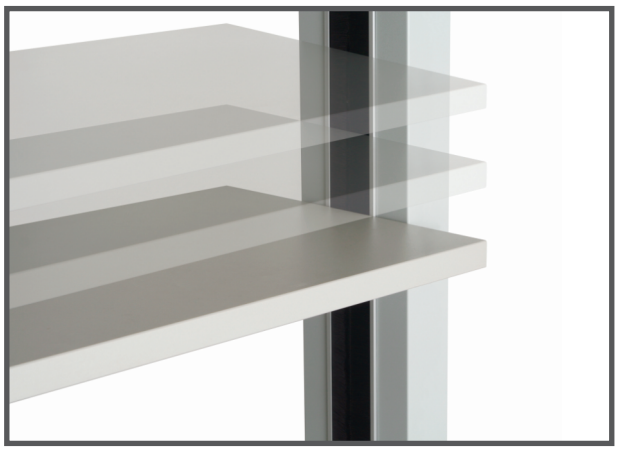

Základní barva desky je šedá RAL7035, ale lze dodat desky s jinou barvou či dekorem dřeva.

Deska police přímá DPP-xx04

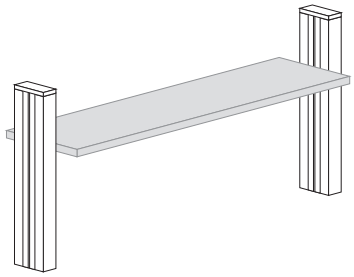

popis

Základní policová deska stolu přímá. Nosník s nosností 90 kg.

typ	V x Š x H	doplňující informace
DPP-0804	25 x 800 x 400 mm	
DPP-1204	25 x 1200 x 400 mm	
DPP-1404	25 x 1400 x 400 mm	
DPP-1504	25 x 1500 x 400 mm	
DPP-1604	25 x 1600 x 400 mm	
DPP-1804	25 x 1800 x 400 mm	
DPP-2004	25 x 2000 x 400 mm	

Deska police přímá antistatická DPP-xx04A

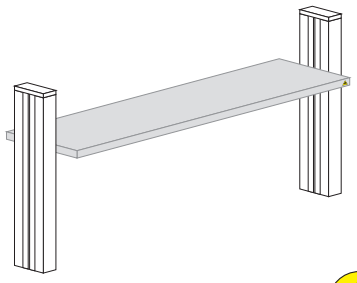

popis

Základní policová deska stolu přímá v antistatickém provedení. Nosník s nosností 90 kg. Síla desky 25 mm.

typ	V x Š x H	doplňující informace
DPP-0804A	25 x 800 x 400 mm	
DPP-1204A	25 x 1200 x 400 mm	
DPP-1404A	25 x 1400 x 400 mm	
DPP-1504A	25 x 1500 x 400 mm	
DPP-1604A	25 x 1600 x 400 mm	
DPP-1804A	25 x 1800 x 400 mm	
DPP-2004A	25 x 2000 x 400 mm	

Deska police přímá s nalisovanou antistatickou gumou DPP-xx04G

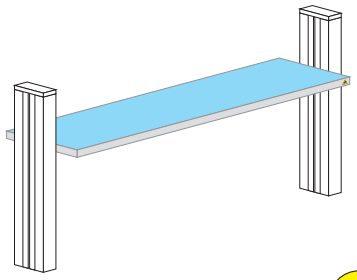

popis

Základní policová deska stolu přímá s nalisovanou antistatickou gumou. Nosník s nosností 90 kg.

typ	V x Š x H	doplňující informace
DPP-0804G	25 x 800 x 400 mm	
DPP-1204G	25 x 1200 x 400 mm	
DPP-1404G	25 x 1400 x 400 mm	
DPP-1504G	25 x 1500 x 400 mm	
DPP-1604G	25 x 1600 x 400 mm	
DPP-1804G	25 x 1800 x 400 mm	
DPP-2004G	25 x 2000 x 400 mm	

Deska police přímá z překližky DPP-xx04W

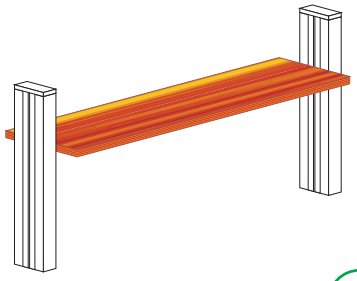

popis

Základní policová deska stolu přímá vyrobena z březové překližky o síle 27 mm. Povrch desky je opatřen keramickým lakem s vysokou odolností proti poškrábání. Nosník s nosností 90 kg.

typ	V x Š x H	doplňující informace
DPP-0804W	27 x 800 x 400 mm	
DPP-1204W	27 x 1200 x 400 mm	
DPP-1404W	27 x 1400 x 400 mm	
DPP-1504W	27 x 1500 x 400 mm	
DPP-1604W	27 x 1600 x 400 mm	
DPP-1804W	27 x 1800 x 400 mm	
DPP-2004W	27 x 2000 x 400 mm	

Deska police přímá s výřezy DPP-xx04-V

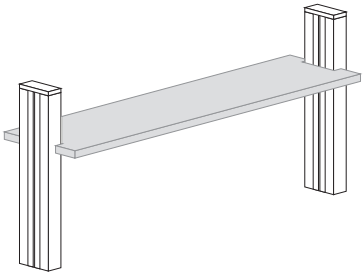

popis

Policová deska stolu přímá s výřezy pro stojné nohy. Používá se tam, kde je třeba řetězit stoly do jednoho celku bez mezery mezi jednotlivými deskami. Nosník s nosností 90 kg. Rozteč stojných nohou je stejná jako u typu DPP-xx04.

typ	V x Š x H	doplňující informace
DPP-0804-V	25 x 874 x 400 mm	
DPP-1204-V	25 x 1274 x 400 mm	
DPP-1404-V	25 x 1474 x 400 mm	
DPP-1504-V	25 x 1574 x 400 mm	
DPP-1604-V	25 x 1674 x 400 mm	
DPP-1804-V	25 x 1874 x 400 mm	
DPP-2004-V	25 x 2074 x 400 mm	

Deska police přímá antistatická s výřezy DPP-xx04A-V

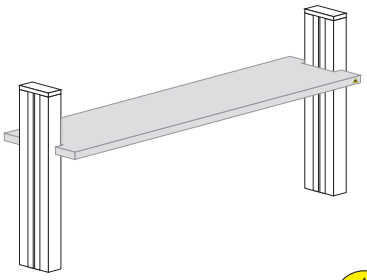

popis

Policová deska stolu přímá v antistatickém proveden, s výřezy pro stojné nohy. Používá se tam, kde je třeba řetězit stoly do jednoho celku bez mezery mezi jednotlivými deskami. Nosník s nosností 90 kg. Síla desky 25 mm. Rozteč stojných nohou je stejná jako u typu DPP-xx04.

typ	V x Š x H	doplňující informace
DPP-0804A-V	25 x 874 x 400 mm	
DPP-1204A-V	25 x 1274 x 400 mm	
DPP-1404A-V	25 x 1474 x 400 mm	
DPP-1504A-V	25 x 1574 x 400 mm	
DPP-1604A-V	25 x 1674 x 400 mm	
DPP-1804A-V	25 x 1874 x 400 mm	
DPP-2004A-V	25 x 2074 x 400 mm	

Deska police přímá s nalisovanou antistatickou gumou a s výřezy DPP-xx04G-V

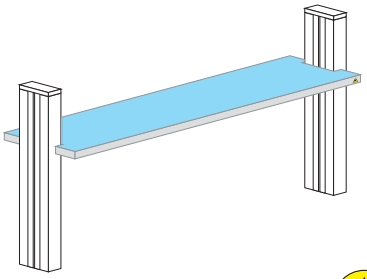

popis

Policová deska stolu přímá s nalisovanou antistatickou gumou a s výřezy pro stojné nohy. Používá se tam, kde je třeba řetězit stoly do jednoho celku bez mezery mezi jednotlivými deskami. Nosník s nosností 90 kg. Rozteč stojných nohou je stejná jako u typu DPP-xx04.

typ	V x Š x H	doplňující informace
DPP-0804G-V	25 x 874 x 400 mm	
DPP-1204G-V	25 x 1274 x 400 mm	
DPP-1404G-V	25 x 1474 x 400 mm	
DPP-1504G-V	25 x 1574 x 400 mm	
DPP-1604G-V	25 x 1674 x 400 mm	
DPP-1804G-V	25 x 1874 x 400 mm	
DPP-2004G-V	25 x 2074 x 400 mm	

Deska police přímá z překližky a s výřezy DPP-xx04W-V

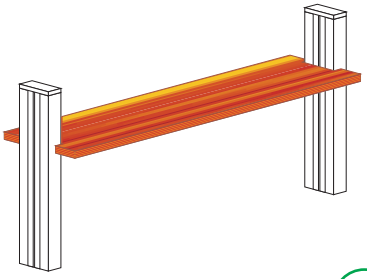

popis

Policová deska stolu přímá vyrobena z březové překližky o síle 27 mm a s výřezy pro stojné nohy. Používá se tam, kde je třeba řetězit stoly do jednoho celku bez mezery mezi jednotlivými deskami. Povrch desky je opatřen keramickým lakem s vysokou odolností proti poškrábání. Nosník s nosností 90 kg. Rozteč stojných nohou je stejná jako u typu DPP-xx04.

typ	V x Š x H	doplňující informace
DPP-0804W-V	27 x 874 x 400 mm	
DPP-1204W-V	27 x 1274 x 400 mm	
DPP-1404W-V	27 x 1474 x 400 mm	
DPP-1504W-V	27 x 1574 x 400 mm	
DPP-1604W-V	27 x 1674 x 400 mm	
DPP-1804W-V	27 x 1874 x 400 mm	
DPP-2004W-V	27 x 2074 x 400 mm	

Deska police rohová DPR-1x

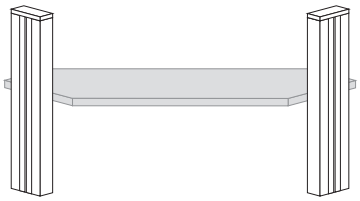

popis

Rohová policová deska stolu pro vytvoření rohových sestav L a U. Materiálové provední základní, antistatické, s nalisovanou antistatickou gumou, nebo z březové překližky o síle 27 mm. Nosník s nosností 90 kg.

typ	V x Š x H1 x H2	doplňující informace
DPR-1	25 x 1124 x 400 x 464 mm	
DPR-1A	25 x 1124 x 400 x 464 mm	antistatická
DPR-1G	25 x 1124 x 400 x 464 mm	s antistatickou gumou
DPR-1W	27 x 1124 x 400 x 464 mm	překližka

Deska police rohová DPR-2x

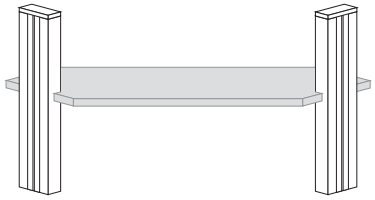

popis

Rohová policová deska stolu s výřezy pro vytvoření rohových sestav L a U bez mezer mezi policemi. Materiálové provední základní, antistatické, s nalisovanou antistatickou gumou, nebo z březové překližky o síle 27 mm. Nosník s nosností 90 kg.

typ	V x Š x H1 x H2	doplňující informace
DPR-2	25 x 1160 x 400 x 489 mm	
DPR-2A	25 x 1160 x 400 x 489 mm	antistatická
DPR-2G	25 x 1160 x 400 x 489 mm	s antistatickou gumou
DPR-2W	27 x 1160 x 400 x 489 mm	překližka

Náklopná police s výsuvem DPV-xx04

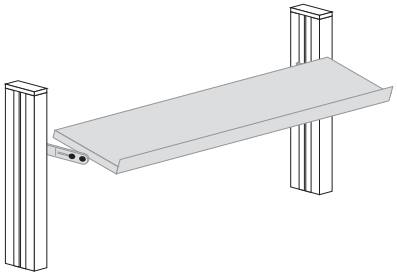

popis

Náklopná policová deska stolu přímá s výsuvem. Pro zajištění předmětů proti pádu je v přední části vybavena dorazem. Desku lze vysunout ze základní polohy mezi nohami směrem k obsluze o 150 mm. Nosník s nosností 50 kg rozložené váhy.

typ	V x Š x H	doplňující informace
DPV-0804	25 x 800 x 400 mm	
DPV-1204	25 x 1200 x 400 mm	
DPV-1404	25 x 1400 x 400 mm	
DPV-1504	25 x 1500 x 400 mm	
DPV-1604	25 x 1600 x 400 mm	
DPV-1804	25 x 1800 x 400 mm	
DPV-2004	25 x 2000 x 400 mm	

Náklopná antistatická police s výsuvem DPV-xx04A

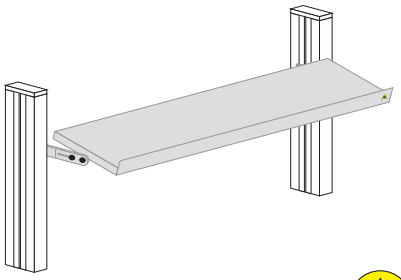

popis

Náklopná policová deska stolu přímá s výsuvem v antistatickém provedení. Pro zajištění předmětů proti pádu je v přední části vybavena dorazem. Desku lze vysunout ze základní polohy mezi nohami směrem k obsluze o 150 mm. Nosník s nosností 50 kg rozložené váhy.

typ	V x Š x H	doplňující informace
DPV-0804A	25 x 800 x 400 mm	
DPV-1204A	25 x 1200 x 400 mm	
DPV-1404A	25 x 1400 x 400 mm	
DPV-1504A	25 x 1500 x 400 mm	
DPV-1604A	25 x 1600 x 400 mm	
DPV-1804A	25 x 1800 x 400 mm	
DPV-2004A	25 x 2000 x 400 mm	

Náklopná police s nalisovanou antistatickou gumou a s výsuvem DPV-xx04G

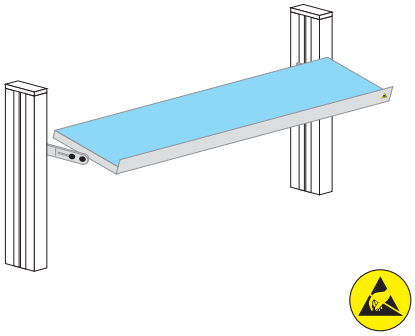

popis

Náklopná policová deska stolu přímá s výsuvem a s nalisovanou antistatickou gumou. Pro zajištění předmětů proti pádu je v přední části vybavena dorazem. Desku lze vysunout ze základní polohy mezi nohami směrem k obsluze o 150 mm. Nosník s nosností 50 kg rozložené váhy.

typ	V x Š x H	doplňující informace
DPV-0804G	25 x 800 x 400 mm	
DPV-1204G	25 x 1200 x 400 mm	
DPV-1404G	25 x 1400 x 400 mm	
DPV-1504G	25 x 1500 x 400 mm	
DPV-1604G	25 x 1600 x 400 mm	
DPV-1804G	25 x 1800 x 400 mm	
DPV-2004G	25 x 2000 x 400 mm	

Náklopná police z překližky a s výsuvem DPV-xx04W

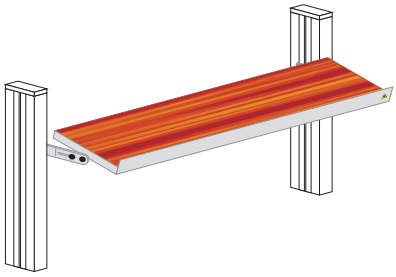

popis

Náklopná policová deska stolu přímá s výsuvem vyrobena z březové překližky o síle 27 mm. Pro zajištění předmětů proti pádu je v přední části vybavena dorazem. Desku lze vysunout ze základní polohy mezi nohami směrem k obsluze o 150 mm. Povrch desky je opatřen keramickým lakem s vysokou odolností proti poškrábání. Nosník s nosností 50 kg rozložené váhy.

typ	V x Š x H	doplňující informace
DPV-0804W	27 x 800 x 400 mm	
DPV-1204W	27 x 1200 x 400 mm	
DPV-1404W	27 x 1400 x 400 mm	
DPV-1504W	27 x 1500 x 400 mm	
DPV-1604W	27 x 1600 x 400 mm	
DPV-1804W	27 x 1800 x 400 mm	
DPV-2004W	27 x 2000 x 400 mm	

Policová rampa osvětlení PRO-xx02

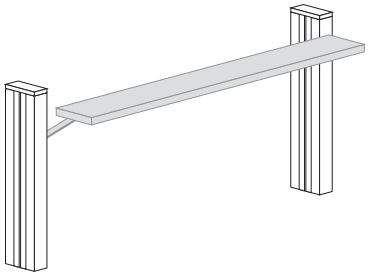

popis

Policová rampa určena pro montáž osvětlení stolu. Montáží osvětlení na tuto rampu dochází k ideálnímu rozptylu světla nad pracovní plochou. Nosnost 15 kg.

typ	V x Š x H	doplňující informace
PRO-0802	25 x 800 x 200 mm	
PRO-1202	25 x 1200 x 200 mm	
PRO-1402	25 x 1400 x 200 mm	
PRO-1502	25 x 1500 x 200 mm	
PRO-1602	25 x 1600 x 200 mm	
PRO-1802	25 x 1800 x 200 mm	
PRO-2002	25 x 2000 x 200 mm	

Příklady sestav stolů s policemi VarioLab+

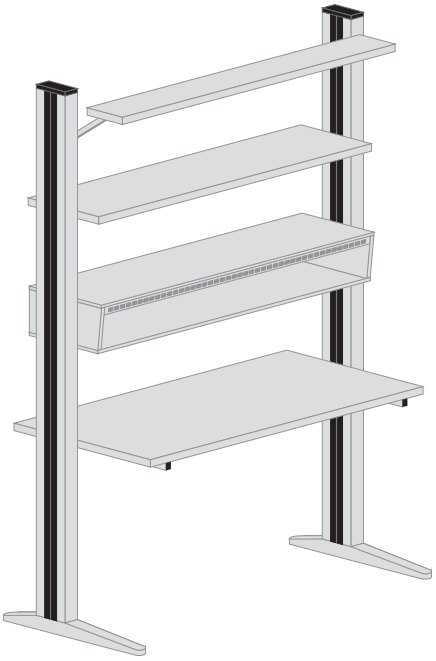

Jednoduchý stůl se zavěšenou přístrojovou nástavbou, základní policí přímou DPP-xx04 a policovou rampou osvětlení PRO-xx02.

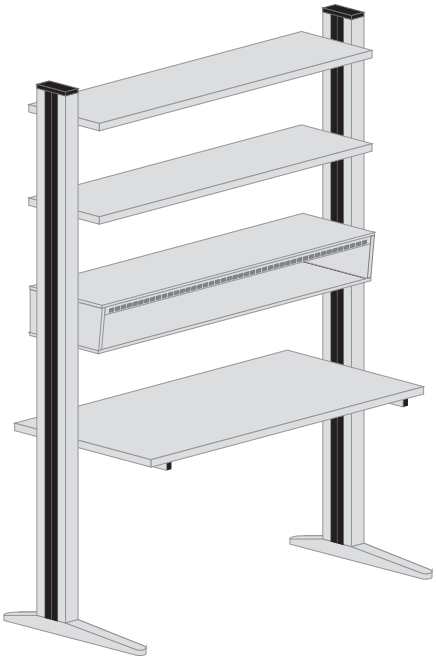

Jednoduchý stůl se zavěšenou přístrojovou nástavbou a dvěma základními policemi přímými DPP-xx04.

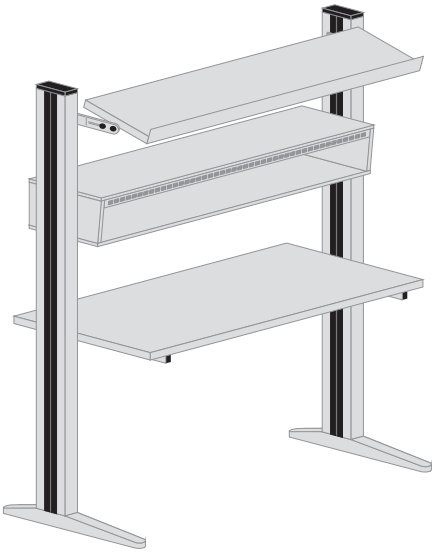

Jednoduchý stůl se zavěšenou přístrojovou nástavbou a náklopnou policí DPV-xx04.

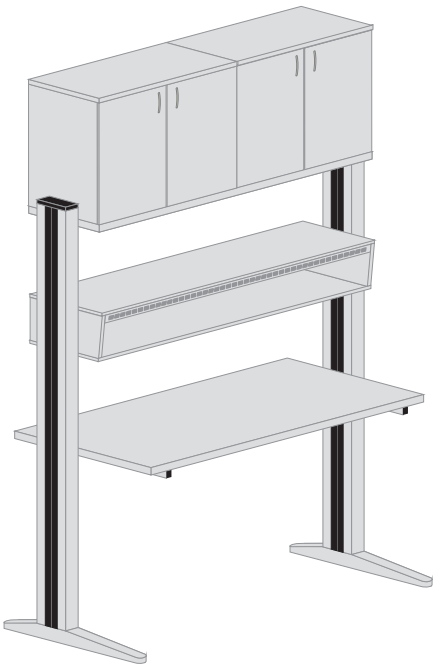

Jednoduchý stůl se zavěšenou přístrojovou nástavbou, základní policí přímou DPP-xx04 a dvěma policovými skříňkami N08xx04D.

Příklady sestav stolů s policemi VarioLab+

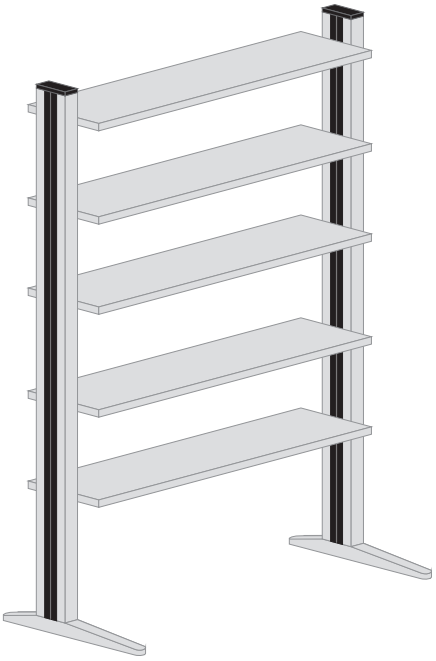

Policový regál složený ze dvou stojných nohou SNJ-2000 a pěti základních policových desek DPP-xx04.

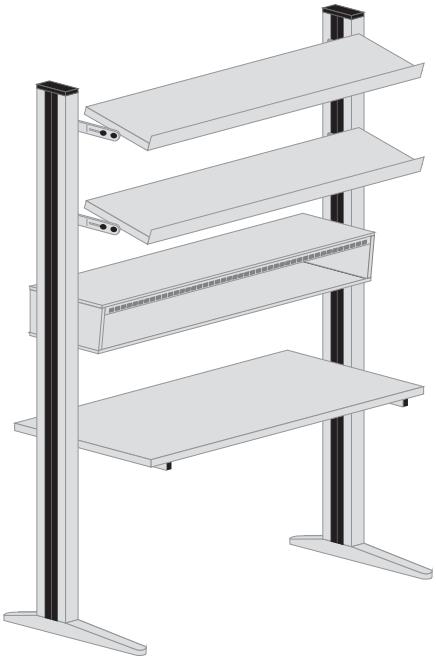

Jednoduchý stůl se zavěšenou přístrojovou nástavbou a dvěma výklopnými policemi přímými DPV-xx04.

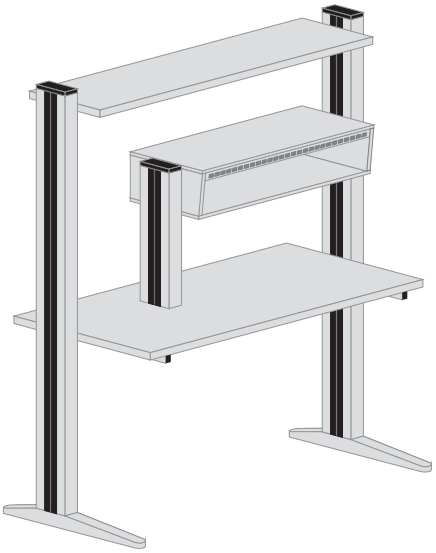

Jednoduchý stůl s přístrojovou nástavbou letmo a jednou základní policí přímou DPP-xx04.

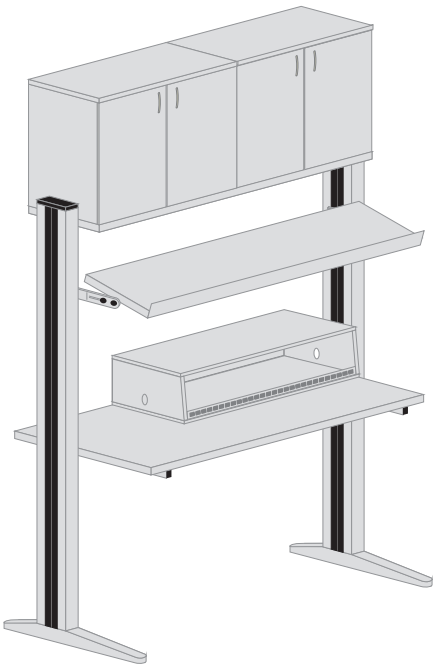

Jednoduchý stůl s přístrojovou nástavbou na desce stolu a místem pro monitor, s výklopnou policí DPV-xx04, základní policí přímou DPP-xx04 a dvěma policovými skříňkami N08xx04D.

Skříně VarioLab+ jsou navrženy ve třech možných hloubkách pro optimální využití skladovacího prostoru a uložených předmětů. Skříně VarioLab+ jsou vyráběny ve třech základních výškách a to 2000 mm, 800 mm a 400 mm. Konstrukčně jsou řešeny tak, že skříně vysoké 800 mm lze použít jako základní skříň na podlahu, tak i jako nástavec na vysokou skříň, popřípadě jako úložné skříňky nad laboratorní stůl VarioLab+. Skříně vysoké 400 mm lze použít jen jako nástavce na vyšší skříně. Toto seskupení lze operativně měnit dle potřeb uživatele bez omezení.

Všechny viditelné hrany jsou opatřeny ABS hranou o síle 2 mm. Hrany jsou lepeny polyuretanovým lepidlem, které vykazuje podstatně vyšší odolnost proti mechanickému namáhání a zároveň je velmi odolné proti dlouhodobě působící vlhkosti. Kostra skříní VarioLab+ je tvořena z LTD o síle 18 mm. Pro vyšší nosnost jsou všechny police a půda skříně vyrobeny z LTD o síle 25 mm. Záda skříně jsou vyrobena z LTD o síle 18 mm. Toto řešení vytváří robustní konstrukci skříně s dlouhodobými užitnými vlastnostmi. Dveře jsou vyrobeny z LTD o síle 18 mm, popřípadě z kaleného skla. Posuvné dveře jsou vyrobeny z LTD o síle 18 mm. Většina dveří může být vybavena zámkem. Dále jsou vybaveny panty s tlumením dorazu se systémem automatického dovírání dveří. Tím je zajištěno, že skříně VarioLab+ nebudou zůstávat nevzhledně pootevřeny. Úhel otevření dveří je 105°. Pro zpevnění skříně VarioLab+ a tím zvýšení její robustnosti, je prostřední police skříní vysokých 2000 mm pevně spojena s kostrou skříně. Ostatní police je možno posouvat v rozteči 32 mm. Standardně se skříně VarioLab+ dodávají se čtyřmi posuvnými policemi, není-li uvedeno jinak. Další police lze dokoupit.

Díky zádům z 18 mm LTD může být skříň VarioLab+ postavená i v prostoru a tím jej rozdělit na několik částí. Záda skříně se pak dají použít jako nosný prvek pro nástěnku, promítací plátno a jiné.

Šuplíky skříněk vysokých 400 mm jsou vybaveny tlumením a dotahem šuplíku.

Standardně jsou skříně VarioLab+ dodávány ve světle šedé barvě RAL 7035. Na přání je lze vyrobit i v jiném barevném provedení, či v dekorech dřeva, nebo i v antistatickém provedení.

Policová skříň

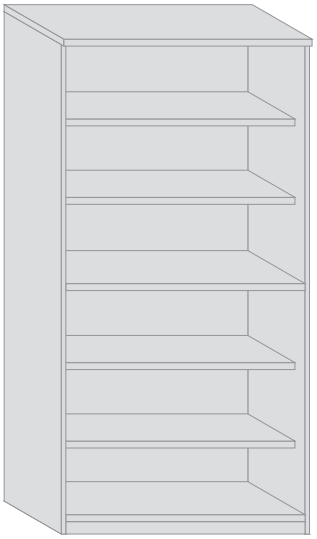

popis

Policová skříň ve třech různých šířkách a ve třech možných hloubkách bez dveří. Střední police pevná, čtyři posuvné po 32 mm. Police o síle 28 mm. Možnost antistatického provedení.

typ	V x Š x H	doplňující informace
S200604BN	2000 x 600 x 400	
S200605BN	2000 x 600 x 500	
S200606BN	2000 x 600 x 600	
S200604BA	2000 x 600 x 400	antistatické provedení
S200605BA	2000 x 600 x 500	antistatické provedení
S200606BA	2000 x 600 x 600	antistatické provedení
S200804BN	2000 x 800 x 400	
S200805BN	2000 x 800 x 500	
S200806BN	2000 x 800 x 600	
S200804BA	2000 x 800 x 400	antistatické provedení
S200805BA	2000 x 800 x 500	antistatické provedení
S200806BA	2000 x 800 x 600	antistatické provedení
S201004BN	2000 x 1000 x 400	
S201005BN	2000 x 1000 x 500	
S201006BN	2000 x 1000 x 600	
S201004BA	2000 x 1000 x 400	antistatické provedení
S201005BA	2000 x 1000 x 500	antistatické provedení
S201006BA	2000 x 1000 x 600	antistatické provedení

Policová skříň s dveřmi ve spodní polovině

popis

Policová skříň ve třech různých šířkách a ve třech možných hloubkách s uzavřenou spodní polovinou dveřmi z lamina. Dveře mohou být vybaveny zámkem. Střední police pevná, čtyři posuvné po 32 mm. Police o síle 28 mm. Možnost antistatického provedení.

typ	V x Š x H	doplňující informace
S200604LN	2000 x 600 x 400	
S200605LN	2000 x 600 x 500	
S200606LN	2000 x 600 x 600	
S200604LA	2000 x 600 x 400	antistatické provedení
S200605LA	2000 x 600 x 500	antistatické provedení
S200606LA	2000 x 600 x 600	antistatické provedení
S200804LN	2000 x 800 x 400	
S200805LN	2000 x 800 x 500	
S200806LN	2000 x 800 x 600	
S200804LA	2000 x 800 x 400	antistatické provedení
S200805LA	2000 x 800 x 500	antistatické provedení
S200806LA	2000 x 800 x 600	antistatické provedení
S201004LN	2000 x 1000 x 400	
S201005LN	2000 x 1000 x 500	
S201006LN	2000 x 1000 x 600	
S201004LA	2000 x 1000 x 400	antistatické provedení
S201005LA	2000 x 1000 x 500	antistatické provedení
S201006LA	2000 x 1000 x 600	antistatické provedení

Policová skříň se samostatnými dveřmi pro spodní a horní polovinu

popis

Policová skříň ve třech různých šířkách a ve třech možných hloubkách s uzavřenou horní a spodní polovinou samostatnými dveřmi z lamina. Dveře mohou být vybaveny zámkem. Střední police pevná, čtyři posuvné po 32 mm. Police o síle 28 mm. Možnost antistatického provedení.

typ	V x Š x H	doplňující informace
S200604EN	2000 x 600 x 400	
S200605EN	2000 x 600 x 500	
S200606EN	2000 x 600 x 600	
S200604EA	2000 x 600 x 400	antistatické provedení
S200605EA	2000 x 600 x 500	antistatické provedení
S200606EA	2000 x 600 x 600	antistatické provedení
S200804EN	2000 x 800 x 400	
S200805EN	2000 x 800 x 500	
S200806EN	2000 x 800 x 600	
S200804EA	2000 x 800 x 400	antistatické provedení
S200805EA	2000 x 800 x 500	antistatické provedení
S200806EA	2000 x 800 x 600	antistatické provedení
S201004EN	2000 x 1000 x 400	
S201005EN	2000 x 1000 x 500	
S201006EN	2000 x 1000 x 600	
S201004EA	2000 x 1000 x 400	antistatické provedení
S201005EA	2000 x 1000 x 500	antistatické provedení
S201006EA	2000 x 1000 x 600	antistatické provedení

Policová skříň šíře s celoplošnými dveřmi

popis

Policová skříň ve třech různých šířkách a ve třech možných hloubkách s celoplošnými dveřmi z lamina. Dveře mohou být vybaveny zámkem. Střední police pevná, čtyři posuvné po 32 mm. Police o síle 28 mm. Možnost antistatického provedení.

typ	V x Š x H	doplňující informace
S200604DN	2000 x 600 x 400	
S200605DN	2000 x 600 x 500	
S200606DN	2000 x 600 x 600	
S200604DA	2000 x 600 x 400	antistatické provedení
S200605DA	2000 x 600 x 500	antistatické provedení
S200606DA	2000 x 600 x 600	antistatické provedení
S200804DN	2000 x 800 x 400	
S200805DN	2000 x 800 x 500	
S200806DN	2000 x 800 x 600	
S200804DA	2000 x 800 x 400	antistatické provedení
S200805DA	2000 x 800 x 500	antistatické provedení
S200806DA	2000 x 800 x 600	antistatické provedení
S201004DN	2000 x 1000 x 400	
S201005DN	2000 x 1000 x 500	
S201006DN	2000 x 1000 x 600	
S201004DA	2000 x 1000 x 400	antistatické provedení
S201005DA	2000 x 1000 x 500	antistatické provedení
S201006DA	2000 x 1000 x 600	antistatické provedení

Policová skříň 2/6 sklo, 1/6 nika, 3/6 dveře

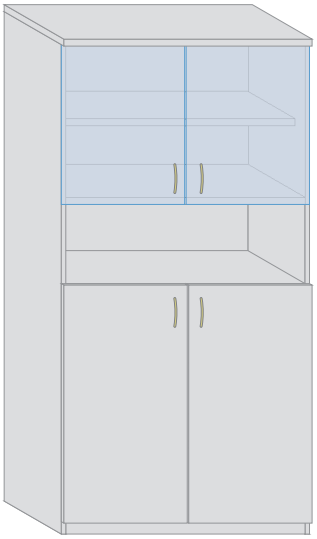

popis

Policová skříň ve třech různých šířkách a ve třech možných hloubkách. Horní část 2/6 s kalenými skleněnými dveřmi, prostřední 1/6 nika a spodní část 3/6 dveře z lamina. Dveře mohou být vybaveny zámkem. Dvě střední police pevné, tři posuvné po 32 mm. Police o síle 28 mm. Možnost antistatického provedení.

typ	V x Š x H	doplňující informace
S200604HN	2000 x 600 x 400	
S200605HN	2000 x 600 x 500	
S200606HN	2000 x 600 x 600	
S200604HA	2000 x 600 x 400	antistatické provedení
S200605HA	2000 x 600 x 500	antistatické provedení
S200606HA	2000 x 600 x 600	antistatické provedení
S200804HN	2000 x 800 x 400	
S200805HN	2000 x 800 x 500	
S200806HN	2000 x 800 x 600	
S200804HA	2000 x 800 x 400	antistatické provedení
S200805HA	2000 x 800 x 500	antistatické provedení
S200806HA	2000 x 800 x 600	antistatické provedení
S201004HN	2000 x 1000 x 400	
S201005HN	2000 x 1000 x 500	
S201006HN	2000 x 1000 x 600	
S201004HA	2000 x 1000 x 400	antistatické provedení
S201005HA	2000 x 1000 x 500	antistatické provedení
S201006HA	2000 x 1000 x 600	antistatické provedení

Policová skříň horní dveře skleněné, dolní dveře z lamina

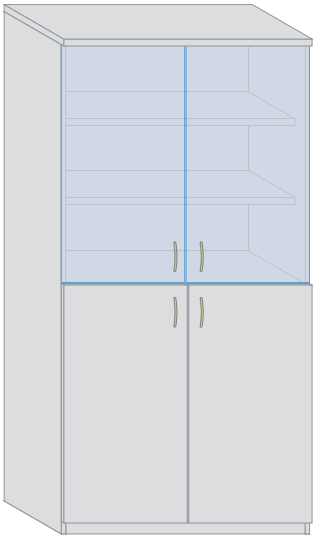

popis

Policová skříň ve třech různých šířkách a ve třech možných hloubkách s uzavřenou horní polovinou dveřmi z kaleného skla a uzavřenou dolní polovinou dveřmi z lamina. Dveře mohou být vybaveny zámkem. Střední police pevná, čtyři posuvné po 32 mm. Police o síle 28 mm. Možnost antistatického provedení.

typ	V x Š x H	doplňující informace
S200604CN	2000 x 600 x 400	
S200605CN	2000 x 600 x 500	
S200606CN	2000 x 600 x 600	
S200604CA	2000 x 600 x 400	antistatické provedení
S200605CA	2000 x 600 x 500	antistatické provedení
S200606CA	2000 x 600 x 600	antistatické provedení
S200804CN	2000 x 800 x 400	
S200805CN	2000 x 800 x 500	
S200806CN	2000 x 800 x 600	
S200804CA	2000 x 800 x 400	antistatické provedení
S200805CA	2000 x 800 x 500	antistatické provedení
S200806CA	2000 x 800 x 600	antistatické provedení
S201004CN	2000 x 1000 x 400	
S201005CN	2000 x 1000 x 500	
S201006CN	2000 x 1000 x 600	
S201004CA	2000 x 1000 x 400	antistatické provedení
S201005CA	2000 x 1000 x 500	antistatické provedení
S201006CA	2000 x 1000 x 600	antistatické provedení

Policová skříň s celoplošnými skleněnými dveřmi

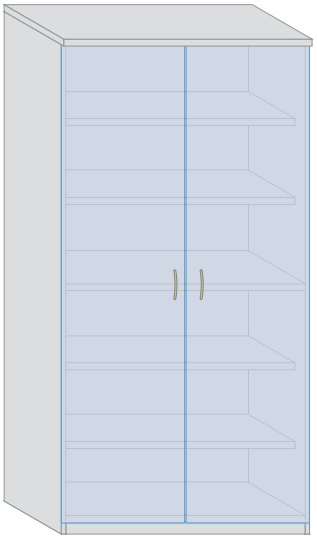

popis

Policová skříň ve třech různých šířkách a ve třech možných hloubkách s celoplošnými dveřmi z kaleného skla. Dveře mohou být vybaveny zámkem u paty skříně. Střední police pevná, čtyři posuvné po 32 mm. Police o síle 28 mm. Možnost antistatického provedení.

typ	V x Š x H	doplňující informace
S200604RN	2000 x 600 x 400	
S200605RN	2000 x 600 x 500	
S200606RN	2000 x 600 x 600	
S200604RA	2000 x 600 x 400	antistatické provedení
S200605RA	2000 x 600 x 500	antistatické provedení
S200606RA	2000 x 600 x 600	antistatické provedení
S200604RN	2000 x 800 x 400	
S200805RN	2000 x 800 x 500	
S200806RN	2000 x 800 x 600	
S200804RA	2000 x 800 x 400	antistatické provedení
S200805RA	2000 x 800 x 500	antistatické provedení
S200806RA	2000 x 800 x 600	antistatické provedení
S201004RN	2000 x 1000 x 400	
S201005RN	2000 x 1000 x 500	
S201006RN	2000 x 1000 x 600	
S201004RA	2000 x 1000 x 400	antistatické provedení
S201005RA	2000 x 1000 x 500	antistatické provedení
S201006RA	2000 x 1000 x 600	antistatické provedení

Policová skříň s posuvnými dveřmi

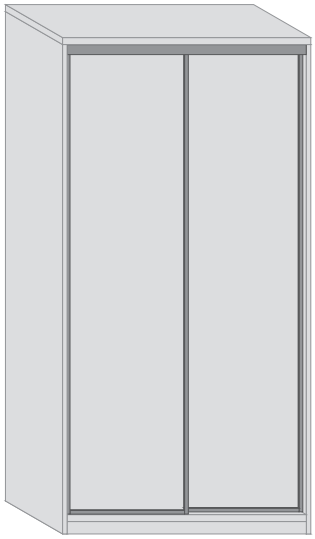

popis

Policová skříň ve třech různých šířkách a ve třech možných hloubkách s posuvnými dveřmi z lamina. Střední police pevná, čtyři posuvné po 32 mm. Police o síle 28 mm. Možnost antistatického provedení.

typ	V x Š x H	doplňující informace
S200604PN	2000 x 600 x 400	
S200605PN	2000 x 600 x 500	
S200606PN	2000 x 600 x 600	
S200604PA	2000 x 600 x 400	antistatické provedení
S200605PA	2000 x 600 x 500	antistatické provedení
S200606PA	2000 x 600 x 600	antistatické provedení
S200804PN	2000 x 800 x 400	
S200805PN	2000 x 800 x 500	
S200806PN	2000 x 800 x 600	
S200804PA	2000 x 800 x 400	antistatické provedení
S200805PA	2000 x 800 x 500	antistatické provedení
S200806PA	2000 x 800 x 600	antistatické provedení
S201004PN	2000 x 1000 x 400	
S201005PN	2000 x 1000 x 500	
S201006PN	2000 x 1000 x 600	
S201004PA	2000 x 1000 x 400	antistatické provedení
S201005PA	2000 x 1000 x 500	antistatické provedení
S201006PA	2000 x 1000 x 600	antistatické provedení

Šatní skříň s celoplošnými dveřmi

popis

Šatní skříň ve třech různých šířkách a v hloubce 600 mm s celoplošnými dveřmi z lamina. Dveře mohou být vybaveny zámkem. Skříň je vybavená šatní tyčí a v dolní části jednou policí. Možnost antistatického provedení.

typ	V x Š x H	doplňující informace
T200606DN	2000 x 600 x 600	
T200606DA	2000 x 600 x 600	antistatické provedení
T200808DN	2000 x 800 x 600	
T200808DA	2000 x 800 x 600	antistatické provedení
T201006DN	2000 x 1000 x 600	
T201006DA	2000 x 1000 x 600	antistatické provedení

Policová skříňka

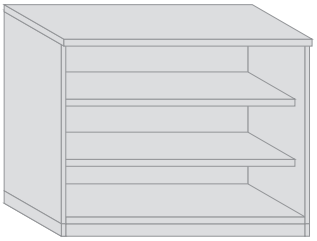

popis

Policová skříňka ve třech různých šířkách a ve třech možných hloubkách bez dveří. Dvě police o síle 28 mm posuvné po 32 mm. Možnost antistatického provedení.

typ	V x Š x H	doplňující informace
N080604BN	800 x 600 x 400	
N080605BN	800 x 600 x 500	
N080606BN	800 x 600 x 600	
N080604BA	800 x 600 x 400	antistatické provedení
N080605BA	800 x 600 x 500	antistatické provedení
N080606BA	800 x 600 x 600	antistatické provedení
N080804BN	800 x 800 x 400	
N080805BN	800 x 800 x 500	
N080806BN	800 x 800 x 600	
N080804BA	800 x 800 x 400	antistatické provedení
N080805BA	800 x 800 x 500	antistatické provedení
N080806BA	800 x 800 x 600	antistatické provedení
N081004BN	800 x 1000 x 400	
N081005BN	800 x 1000 x 500	
N081006BN	800 x 1000 x 600	
N081004BA	800 x 1000 x 400	antistatické provedení
N081005BA	800 x 1000 x 500	antistatické provedení
N081006BA	800 x 1000 x 600	antistatické provedení

Policová skříňka s celoplošnými dveřmi

popis

Policová skříňka ve třech různých šířkách a ve třech možných hloubkách s celoplošnými dveřmi z lamina. Dveře mohou být vybaveny zámkem. Dvě police o síle 28 mm posuvné po 32 mm. Možnost antistatického provedení.

typ	V x Š x H	doplňující informace
N080604DN	800 x 600 x 400	
N080605DN	800 x 600 x 500	
N080606DN	800 x 600 x 600	
N080604DA	800 x 600 x 400	antistatické provedení
N080605DA	800 x 600 x 500	antistatické provedení
N080606DA	800 x 600 x 600	antistatické provedení
N080804DN	800 x 800 x 400	
N080805DN	800 x 800 x 500	
N080806DN	800 x 800 x 600	
N080804DA	800 x 800 x 400	antistatické provedení
N080805DA	800 x 800 x 500	antistatické provedení
N080806DA	800 x 800 x 600	antistatické provedení
N081004DN	800 x1000 x 400	
N081005DN	800 x1000 x 500	
N081006DN	800 x1000 x 600	
N081004DA	800 x1000 x 400	
N081005DA	800 x1000 x 500	
N081006DA	800 x1000 x 600	

Policová skříňka s celoplošnými skleněnými dveřmi

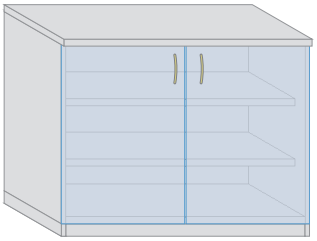

popis

Policová skříňka ve třech různých šířkách a ve třech možných hloubkách s celoplošnými dveřmi z kaleného skla. Dveře mohou být vybaveny zámkem v dolní části skříně. Dvě police o síle 28 mm posuvné po 32 mm. Možnost antistatického provedení.

typ	V x Š x H	doplňující informace
N080604RN	800 x 600 x 400	
N080605RN	800 x 600 x 500	
N080606RN	800 x 600 x 600	
N080604RA	800 x 600 x 400	antistatické provedení
N080605RA	800 x 600 x 500	antistatické provedení
N080606RA	800 x 600 x 600	antistatické provedení
N080804RN	800 x 800 x 400	
N080805RN	800 x 800 x 500	
N080806RN	800 x 800 x 600	
N080804RA	800 x 800 x 400	antistatické provedení
N080805RA	800 x 800 x 500	antistatické provedení
N080806RA	800 x 800 x 600	antistatické provedení
N081004RN	800 x1000 x 400	
N081005RN	800 x1000 x 500	
N081006RN	800 x1000 x 600	
N081004RA	800 x1000 x 400	antistatické provedení
N081005RA	800 x1000 x 500	antistatické provedení
N081006RA	800 x1000 x 600	antistatické provedení

Policová skříňka s posuvnými dveřmi

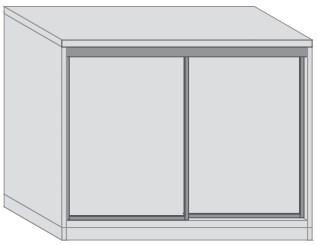

popis

Policová skříňka ve třech různých šířkách a ve třech možných hloubkách s posuvnými dveřmi z lamina. Dvě police o síle 28 mm posuvné po 32 mm. Možnost antistatického provedení.

typ	V x Š x H	doplňující informace
N080604PN	800 x 600 x 400	
N080605PN	800 x 600 x 500	
N080606PN	800 x 600 x 600	
N080604PA	800 x 600 x 400	antistatické provedení
N080605PA	800 x 600 x 500	antistatické provedení
N080606PA	800 x 600 x 600	antistatické provedení
N080804PN	800 x 800 x 400	
N080805PN	800 x 800 x 500	
N080806PN	800 x 800 x 600	
N080804PA	800 x 800 x 400	antistatické provedení
N080805PA	800 x 800 x 500	antistatické provedení
N080806PA	800 x 800 x 600	antistatické provedení
N081004PN	800 x1000 x 400	
N081005PN	800 x1000 x 500	
N081006PN	800 x1000 x 600	
N081004PA	800 x1000 x 400	antistatické provedení
N081005PA	800 x1000 x 500	antistatické provedení
N081006PA	800 x1000 x 600	antistatické provedení

Šuplíková skříňka

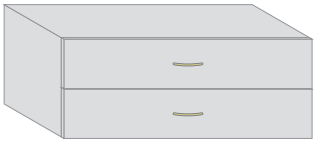

popis

Skříňka ve třech různých šířkách a ve třech možných hloubkách se dvěma šuplíky. Dno šuplíku je vyrobeno z LTD o síle 12 mm. Nosnost 30 kg. Možnost antistatického provedení.

typ	V x Š x H	doplňující informace
U040604UN	400 x 600 x 400	
U040605UN	400 x 600 x 500	
U040606UN	400 x 600 x 600	
U040604UA	400 x 600 x 400	antistatické provedení
U040605UA	400 x 600 x 500	antistatické provedení
U040606UA	400 x 600 x 600	antistatické provedení
U040804UN	400 x 800 x 400	
U040805UN	400 x 800 x 500	
U040806UN	400 x 800 x 600	
U040804UA	400 x 800 x 400	antistatické provedení
U040805UA	400 x 800 x 500	antistatické provedení
U040806UA	400 x 800 x 600	antistatické provedení
U041004UN	400 x 1000 x 400	
U041005UN	400 x 1000 x 500	
U041006UN	400 x 1000 x 600	
U041004UA	400 x 1000 x 400	antistatické provedení
U041005UA	400 x 1000 x 500	antistatické provedení
U041006UA	400 x 1000 x 600	antistatické provedení

Stolová skříňka pro hloubku pracovní desky 800 mm

popis

Stolová skříňka je určena pro vytvoření pracovního stolu s pevně spojenými šuplíky. Nejvíce se používá v rohových sestavách, kde nahrazuje stolovou konstrukci složenou z nohy stolu, nosníku desky stolu a kontejner. Standardní výška sestavy skříňky a desky stolu je 730 mm, kterou lze pomocí rektifikačních šroubů skříňky zvýšit o 15 mm. Výsuv šuplíků 500 mm. Možnost antistatického provedení.

typ	V x Š x H	doplňující informace
T070608UN	702 x 600 x 800	
T070608UA	702 x 600 x 800	antistatické provedení
T070408DN	702 x 450 x 800	
T070408DA	702 x 450 x 800	antistatické provedení

Rohové vysoké skříně 2000 mm a rohové nízké skříňky 800 mm VarioLab+

Rohová skříň

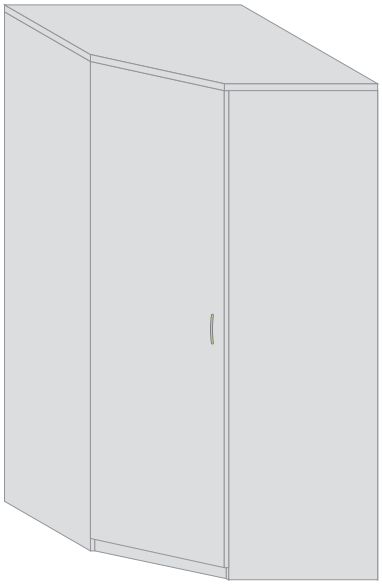

popis

Rohová skříň pro hloubku skříní 400 / 500 / 600 mm s celoplošnými dveřmi z lamina. Určena pro vytvoření souvislé řady skříní. Dveře mohou být vybaveny zámkem. Pět posuvných polic po 32 mm. Police o síle 28 mm. Možnost antistatického provedení.

typ	V x Š x H	doplňující informace
R200404DN	2000 x 753/400 x 753/400	
R200404DA	2000 x 753/400 x 753/400	antistatické provedení
R200505DN	2000 x 853/500 x 853/500	
R200505DA	2000 x 853/500 x 853/500	antistatické provedení
R200606DN	2000 x 953/600 x 953/600	
R200606DA	2000 x 953/600 x 953/600	antistatické provedení

Rohová skříňka

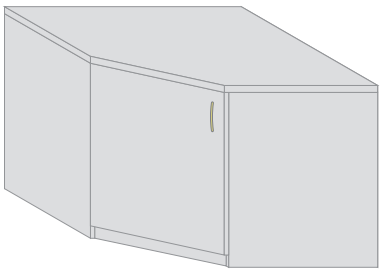

popis

Rohová skříňka pro hloubku skříní 400 / 500 / 600 mm s celoplošnými dveřmi z lamina. Určena pro vytvoření souvislé řady skříní. Dveře mohou být vybaveny zámkem. Dvě police o síle 28 mm posuvné po 32 mm. Možnost antistatického provedení.

typ	V x Š x H	doplňující informace
H080404DN	800 x 753/400 x 753/400	
H080404DA	800 x 753/400 x 753/400	antistatické provedení
H080505DN	800 x 853/500 x 853/500	
H080505DA	800 x 853/500 x 853/500	antistatické provedení
H080606DN	800 x 953/600 x 953/600	
H080606DA	800 x 953/600 x 953/600	antistatické provedení

Výsuvná odkládací police

popis

Výsuvná odkládací police slouží pro dočasné odkládání předmětů ze skříněk. Používá se v případě, kdy je potřeba odložit si, či přímo studovat předmět uložený v horní skříňce. Po uložení předmětu zpět do skříně se police zasune. Nosnost police je 10 kg. Možnost antistatického provedení.

typ	V x Š x H	doplňující informace
V000604VN	50 x 600 x 400	
V000605VN	50 x 600 x 500	
V000606VN	50 x 600 x 600	
V000604VA	50 x 600 x 400	antistatické provedení
V000605VA	50 x 600 x 500	antistatické provedení
V000606VA	50 x 600 x 600	antistatické provedení
V000804VN	50 x 800 x 400	
V000805VN	50 x 800 x 500	
V000806VN	50 x 800 x 600	
V000804VA	50 x 800 x 400	antistatické provedení
V000805VA	50 x 800 x 500	antistatické provedení
V000806VA	50 x 800 x 600	antistatické provedení
V001004VN	50 x 1000 x 400	
V001005VN	50 x 1000 x 500	
V001006VN	50 x 1000 x 600	
V001004VA	50 x 1000 x 400	antistatické provedení
V001005VA	50 x 1000 x 500	antistatické provedení
V001006VA	50 x 1000 x 600	antistatické provedení

Krycí distanční pás

popis

Krycí distanční pás pro vytvoření jednotného bezespárového vzhledu čelních ploch sříněk. Zakrývá sokl horní skříňky. Možnost antistatického provedení.

typ	V x Š x H	doplňující informace
DIP06	50 x 600	
DIP08	50 x 800	
DIP10	50 x 1000	
DIP06A	50 x 600	antistatické provedení
DIP08A	50 x 800	antistatické provedení
DIP10A	50 x 1000	antistatické provedení

Police

popis

Doplňková police o síle 28 mm pro vysoké skříně. Možnost antistatického provedení.

typ	Š x H	typ	Š x H	typ	Š x H
PS0604	600 x 400	PS0804	800 x 400	PS1004	1000 x 400
PS0605	600 x 500	PS0805	800 x 500	PS1005	1000 x 500
PS0606	600 x 600	PS0806	800 x 600	PS1006	1000 x 600
PS0604A	600 x 400	PS0804A	800 x 400	PS1004A	1000 x 400
PS0605A	600 x 500	PS0805A	800 x 500	PS1005A	1000 x 500
PS0606A	600 x 600	PS0806A	800 x 600	PS1006A	1000 x 600

Písmeno A na konci kódu označuje antistatické provedení

Příklady sestav skříní VarioLab+

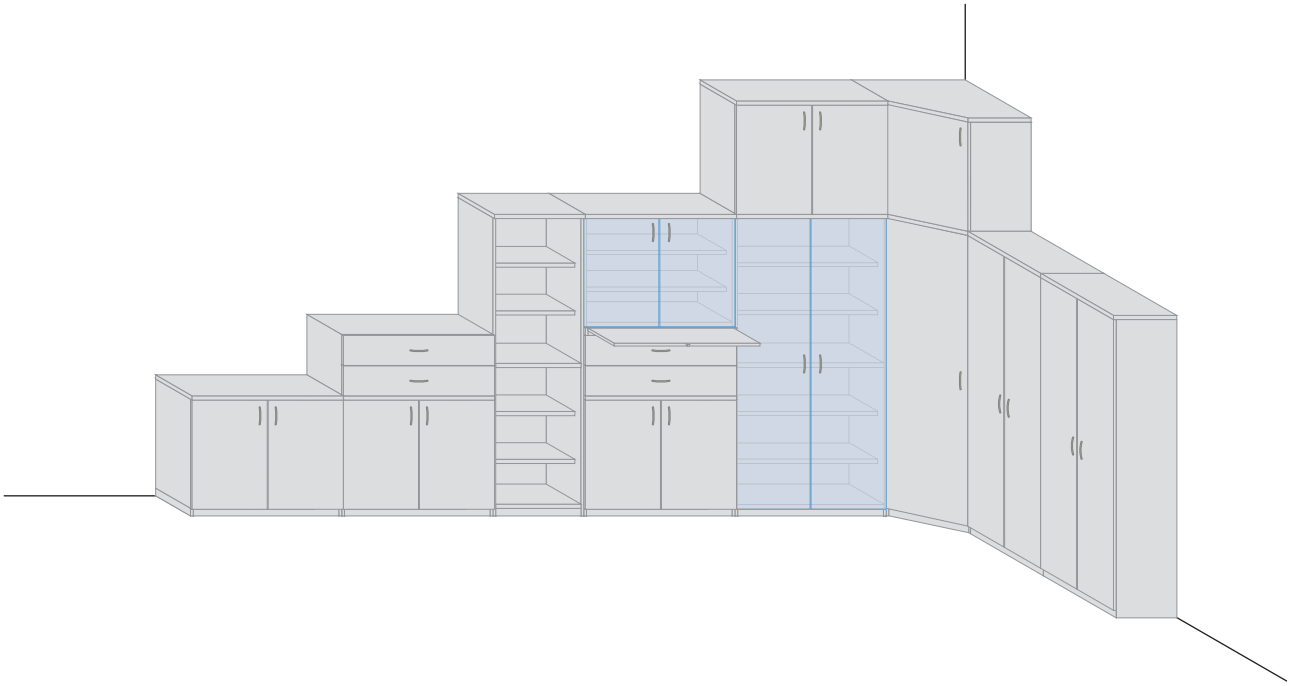

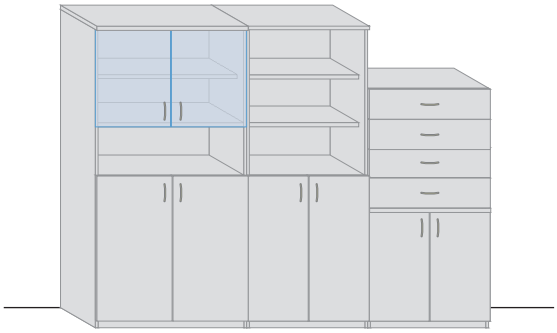

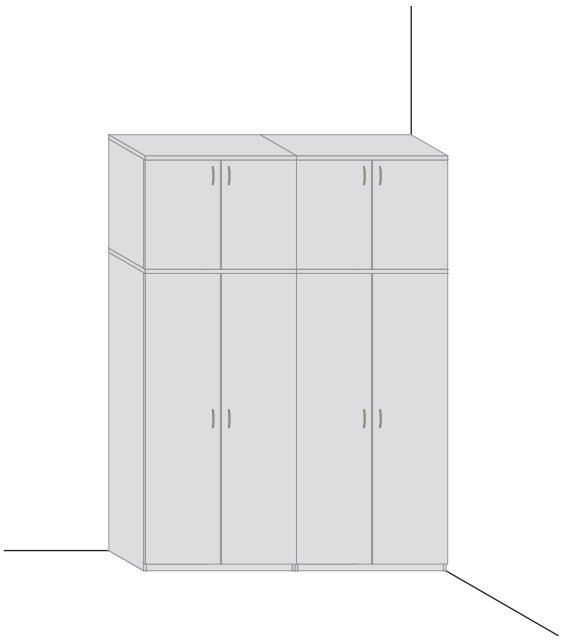

Uvedené příklady zcela nevystihují všechny možnosti sestav skříní VarioLab+. Mají jen demonstrovat možnosti sesazení jednotlivých skříní do větších celků. Vhodnou kombinací skříní lze vytvořit dostatečný úložný prostor v každém prostoru. Pro další informace kontaktujte našeho obchodníka.

Kontejnery VarioLab+ jsou svým provedením určeny pro uskladnění a organizaci jak běžných kancelářských potřeb, tak i ostatních komponentů potřebných pro práci. Masivní provedení šuplíků se dnem z lamina o síle 12 mm, plné výsuvy s tlumením dotahu se systémem automatického dovírání šuplíku umožňují v šuplících uskladnit i těžší předměty, než je u kontejnerů běžné.

Všechny viditelné hrany jsou opatřeny ABS hranou o síle 2 mm. Hrany jsou lepeny polyuretanovým lepidlem, které vykazuje podstatně vyšší odolnost proti mechanickému namáhání a zároveň je velmi odolné proti dlouhodobě působící vlhkosti. Kostra kontejnérů VarioLab+ je tvořena z LTD o síle 18 mm. Pro designové sladění kontejnerů s ostatními prvky systému Variolab+ je půda kontejnerů vyrobena z LTD o síle 25 mm. Záda kontejnerů jsou vyrobena z LTD o síle 18 mm. Toto řešení vytváří robustní konstrukci kontejneru.

Kontejnery jsou vybaveny centrálním zamykáním šuplíků.

Standardně jsou kontejnery VarioLab+ dodávány ve světle šedé barvě RAL 7035. Na přání je lze vyrobit i v jiném barevném provedení, či v dekorech dřeva.

Kontejnery VarioLab+ mohou být vyrobeny v antistatickém provedení.

Kontejner se šuplíkem a šuplíkem na závěsné desky VKP-111

popis

Kontejner s jedním výsuvným šuplíkem a jedním šuplíkem na závěsné desky. Centrální zamykání. Plynulý dojezd a dotah šuplíků.

typ	V x Š x H	doplňující informace
VKP-111N	560 x 480 x 580	
VKP-111A	560 x 480 x 580	antistatické provedení

Kontejner se dvěma výsuvnými šuplíky VKP-210

popis

Kontejner se dvěma výsuvnými šuplíky. Nosnost jednotlivého šuplíku 15 kg. Centrální zamykání. Plynulý dojezd a dotah šuplíků.

typ	V x Š x H	doplňující informace
VKP-210N	560 x 480 x 580	
VKP-210A	560 x 480 x 580	antistatické provedení

Kontejner se třemi výsuvnými šuplíky VKP-310

popis

Kontejner se třemi výsuvnými šuplíky. Nosnost jednotlivého šuplíku 15 kg. Centrální zamykání. Plynulý dojezd a dotah šuplíků.

typ	V x Š x H	doplňující informace
VKP-310N	560 x 480 x 580	
VKP-310A	560 x 480 x 580	antistatické provedení

Kontejner se čtyřmi výsuvnými šuplíky VKP-410

popis
Kontejner se čtyřmi výsuvnými šuplíky. Nosnost jednotlivého šuplíku 15 kg. Centrální zamykání. Plynulý dojezd a dotah šuplíků.

typ	V x Š x H	doplňující informace
VKP410-N	560 x 480 x 580	
VKP-410A	560 x 480 x 580	antistatické provedení

Pojízdné regály pro měřící přístroje VarioLab+

Pojízdné regály pro měřící přístroje VarioLab+ jsou především určeny pro mobilní uskladnění a použití těžší měřící a další potřebné laboratorní techniky. Každá police je dimenzována na nosnost 90 kg a nosnost celého regálu je 250 kg.

Základem pojízdného regálu Variolab+ je ocelová konstrukce z masivních profilů jackel 60 x 40 x 3 mm usazená na kolečkách. Přední kolečka jsou vybavena brzdou. Nosníky polic jsou vyrobeny z profilů jackel 40 x 40 x 3 mm.

Police stolu jsou v základním provedení vyrobeny z kvalitního vysokotlakého laminátu o síle 25 mm se zvýšenou odolností proti otěru a opálení vrchní vrstvy. Všechny hrany desky jsou vyrobeny z plastu ABS o síle 2 mm a lepeny polyuretanovým lepidlem, které vykazuje podstatně vyšší odolnost proti mechanickému namáhání a zároveň je velmi odolné proti dlouhodobě působící vlhkosti. Na požádání lze polici dodat v antistatickém provedení, nebo v provedení březové překližky.

Díky speciálním zámkům, které spojují nosníky polic s nohami, lze nastavit výšku polic v libovolné výšce. Spodní police je pevně spojena s kostrou měřícího pojízdného regálu Variolab+.

Základní barva desky je šedá RAL7035, ale lze dodat desky s jinou barvou či dekorem dřeva.

Pojízdný regál MPR-x

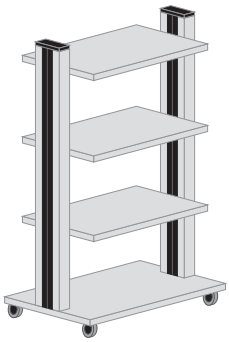

popis

Měřící pojízdný regál v provedení se standardní deskou. Posuvné police v rozměru 800 x 500 mm, pevná 950 x 600 mm.

parametry		výška stojné nohy
MPR-1	1 pevná police	není
MPR-2	1 pevná + 1 posuvná police	685 mm
MPR-3	1 pevná + 2 posuvné police	1200,00 mm
MPR-4	1 pevná + 3 posuvné police	1200,00 mm
MPR-5	1 pevná + 4 posuvné police	1600,00 mm
MPR-6	1 pevná + 5 posuvných polic	1600,00 mm

Pojízdný regál MPR-xA

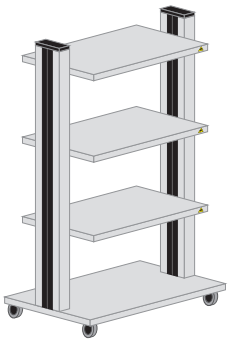

popis

Měřící pojízdný regál v provedení s antistatickou deskou. Posuvné police v rozměru 800 x 500 mm, pevná 950 x 600 mm. Antistatická kolečka.

parametry		výška stojné nohy
MPR-1A	1 pevná police	není
MPR-2A	1 pevná + 1 posuvná police	685 mm
MPR-3A	1 pevná + 2 posuvné police	1200,00 mm
MPR-4A	1 pevná + 3 posuvné police	1200,00 mm
MPR-5A	1 pevná + 4 posuvné police	1600,00 mm
MPR-6A	1 pevná + 5 posuvných polic	1600,00 mm

Pojízdný regál MPR-xW

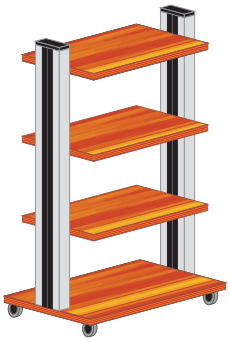

popis

Měřící pojízdný regál v provedení s deskou vyrobenou z březové překližky o síle 27 mm. Posuvné police v rozměru 800 x 500 mm, pevná 950 x 600 mm.

parametry		výška stojné nohy
MPR-1W	1 pevná police	není
MPR-2W	1 pevná + 1 posuvná police	685 mm
MPR-3W	1 pevná + 2 posuvné police	1200,00 mm
MPR-4W	1 pevná + 3 posuvné police	1200,00 mm
MPR-5W	1 pevná + 4 posuvné police	1600,00 mm
MPR-6W	1 pevná + 5 posuvných polic	1600,00 mm

Příslušenství Variolab+ je soubor prvků, které rozšiřují možnosti systému laboratorního nábytku Variolab+. Tento soubor obsahuje řadu komponentů pro usnadnění práce jak v elektrotechnickém průmyslu a jeho příbuzných oborech, tak i dalších odvětvích průmyslu a vzdělávání.

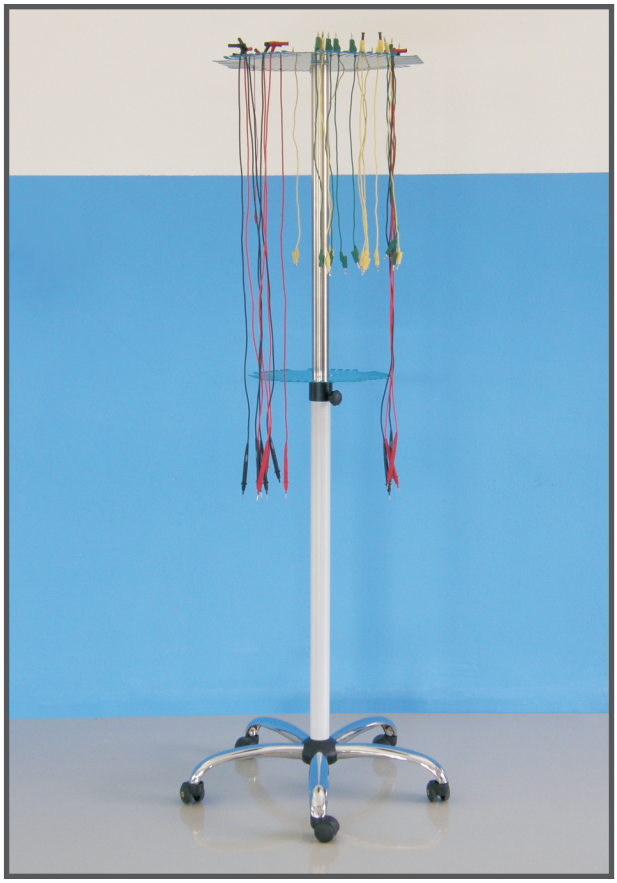

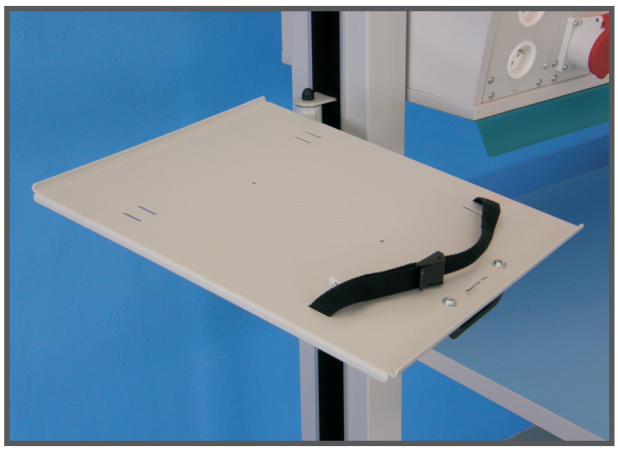

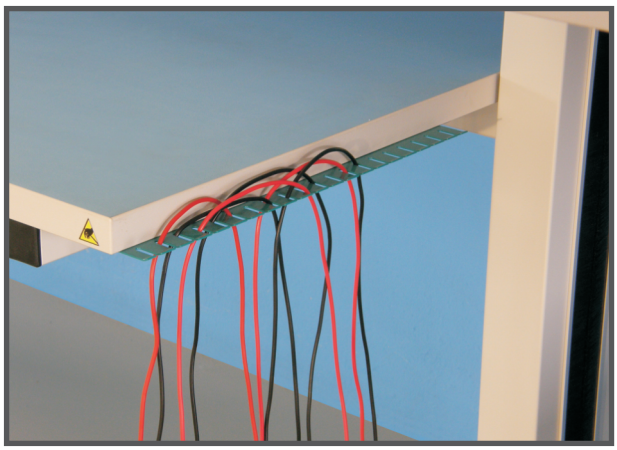

Držák měřících šňůr HKS-04

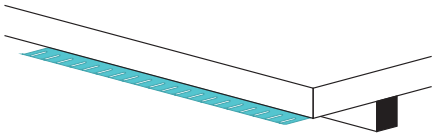

popis

Držák měřících HKS-04 je určen pro přehledné a bezpečné uložení měřících šňůr. Montáž se provádí pod pracovní desku stolu. Snadná dostupnost nejčastěji používaných měřících šňůr. Konce háků jsou optimálně zahnuty tak, aby šňůry samovolně nepadaly a přitom šly lehce vyjmout. Všechny hrany jsou zakulaceny, takže nedochází k poškození šňůr.

parametry

šířka drážky:	5 mm
počet úložných drážek:	20
šířka:	415 mm
kapacita:	až 100 měřících šňůr

Držák měřících šňůr HKS-05

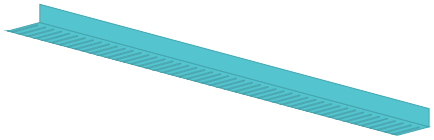

popis

Držák měřících HKS-05 je určen pro přehledné a bezpečné uložení měřících šňůr. Montáž se provádí na zeď pomocí vrutů a hmoždinek, nebo na bok dvojitých stojných nohou SND-xxxx. Umožňuje uskladnit i dlouhé měřící šňůry, které nelze uskladnit v držáku HKS-04. Konce háků jsou optimálně zahnuty tak, aby šňůry samovolně nepadaly a přitom šly lehce vyjmout. Všechny hrany jsou zakulaceny, takže nedochází k poškození šňůr.

parametry

šířka drážky:	5 mm
počet úložných drážek:	49
šířka:	994 mm
kapacita:	až 490 měřících šňůr

Pojízdný držák měřících šňůr HKS-06

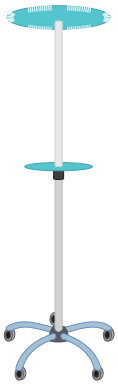

popis

Pojízdný držák měřících šňůr HKS-06 je určen pro přehledné a bezpečné uložení měřících šňůr. Je vybaven pojezdovými kolečky, které umožňují jednoduché přemístění držáku k místu měření. Díky výškově nastavitelnému hornímu talíři lze na držák zavěsit i dlouhé měřící šňůry. Vrchní výsuvný díl je opatřen pojistkou proti nechtěnému vysunutí. Na spodní talíř lze uskladnit měřící krokodýlky. Konce háků jsou optimálně zahnuty tak, aby šňůry samovolně nepadaly a přitom šly lehce vyjmout. Všechny hrany jsou zakulaceny, takže nedochází k poškození šňůr. Antistatické provedení.

parametry

seřiditelná výška horního talíře:	1150 ÷ 2000 mm
výška spodního talíře:	1080 mm
průměr horního talíře:	522,90 mm
průměr dolního talíře:	363,30 mm
počet úložných drážek:	36 + 54
kapacita:	až 648 měřících šňůr

Děrovaná deska zadní jednomodulová DDZ-xx

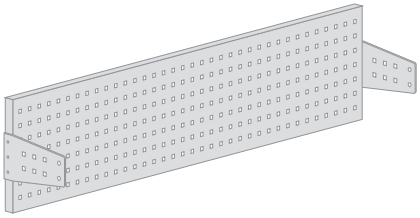

popis

Děrovaná deska zadní jednomodulová je určena pro uskladnění nářadí, nebo pro upevnění různých přístrojů. Deska je vybavena otvory 10 x 10 mm v rastru 38 mm. Do těchto otvorů lze zasunout různé typy držáků, háků v rastru 38 mm. Při použití distance DDS lze desku namontovat v ose stojných nohou a tím ji přiblížit k obsluze o 186 mm. Montáž přístrojů lze provést pomocí montážní matic MDD-10Mx.

typ	V x Š	doplňující informace
DDZ-08	300 x 800 mm	
DDZ-12	300 x 1200 mm	
DDZ-14	300 x 1400 mm	
DDZ-15	300 x 1500 mm	
DDZ-16	300 x 1600 mm	
DDZ-18	300 x 1800 mm	
DDZ-20	300 x 2000 mm	

Děrovaná deska zadní dvoumodulová DDD-xx

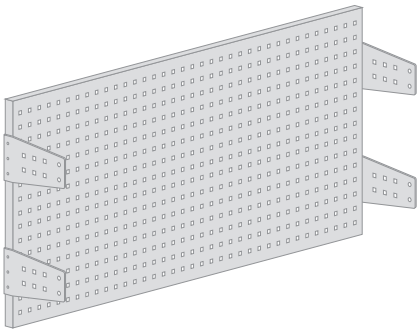

popis

Děrovaná deska zadní dvoumodulová je určena pro uskladnění nářadí, nebo pro upevnění různých přístrojů. Deska je vybavena otvory 10 x 10 mm v rastru 38 mm. Do těchto otvorů lze zasunout různé typy držáků, háků v rastru 38 mm. Při použití distance DDS lze desku namontovat v ose stojných nohou a tím ji přiblížit k obsluze o 186 mm. Montáž přístrojů lze provést pomocí montážní matic MDD-10Mx.

typ	V x Š	doplňující informace
DDD-08	600 x 800 mm	
DDD-12	600 x 1200 mm	
DDD-14	600 x 1400 mm	
DDD-15	600 x 1500 mm	
DDD-16	600 x 1600 mm	
DDD-18	600 x 1800 mm	
DDD-20	600 x 2000 mm	

Děrovaná deska zadní třímodulová DDT-xx

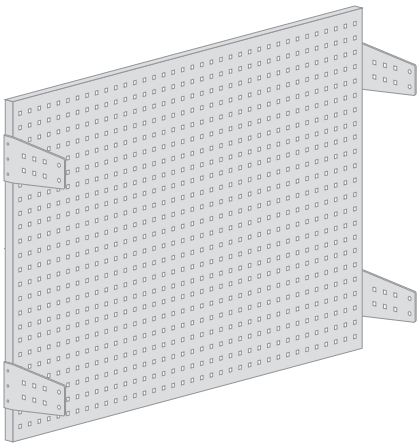

popis

Děrovaná deska zadní třímodulová je určena pro uskladnění nářadí, nebo pro upevnění různých přístrojů. Deska je vybavena otvory 10 x 10 mm v rastru 38 mm. Do těchto otvorů lze zasunout různé typy držáků, háků v rastru 38 mm. Při použití distance DDS lze desku namontovat v ose stojných nohou a tím ji přiblížit k obsluze o 186 mm. Montáž přístrojů lze provést pomocí montážní matic MDD-10Mx.

typ	V x Š	doplňující informace
DDT-08	900 x 800 mm	
DDT-12	900 x 1200 mm	
DDT-14	900 x 1400 mm	
DDT-15	900 x 1500 mm	
DDT-16	900 x 1600 mm	
DDT-18	900 x 1800 mm	
DDT-20	900 x 2000 mm	

Montážní matice pro děrované desky DDZ, DDD a DDT

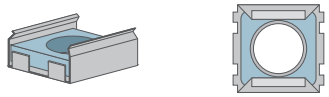

popis

Montážní matice slouží pro upevnění přístrojů k děrované desce zadní DDZ-xx, DDD-xx nebo DDT-xx. Montáž na desku se provádí zacvaknutím matice do otvoru desky. Balení po 100 ks.

typ	závit	doplňující informace
MDD-10M4	M4	
MDD-10M6	M6	

Distanční vložka DDS k děrovaným deskám DDZ-xx, DDD-xx a DDT-xx

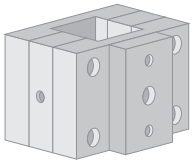

popis

Při použití distance DDS lze desku namontovat v ose stojných nohou a tím ji přiblížit k obsluze o 186 mm. Používá se zejména na výukových stolech, na kterých studenti provádějí praktické úlohy. Kompletní montážní set včetně úchytů.

Podnož TRN-xx

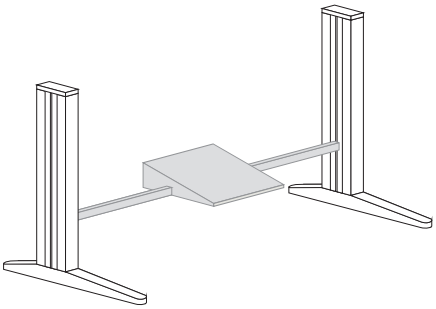

popis

Podnož pro vytvoření ergonomického pracoviště. Odlehčuje dolním končetinám při dlouhé práci v sedě. Povrch opatřen gumou.

typ	Š	doplňující informace
TRN-08	800 mm	
TRN-10	1000 mm	
TRN-12	1200 mm	
TRN-14	1400 mm	
TRN-15	1500 mm	
TRN-16	1600 mm	
TRN-18	1800 mm	
TRN-20	2000 mm	

Stínidlo s integrovaným držákem výkesů DV-xx

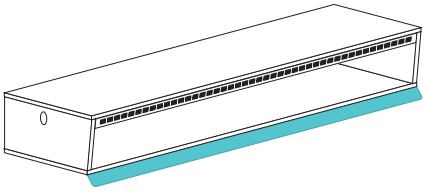

popis

Stínidlo pod přístrojovou nástavbu nebo pod polici. Slouží zároveň jako držák výkresů, díky němuž se uvolní místo na pracovním stole. Výkresy se ke stínidlu připevňují pomocí dodaných čtyř kusů magnetů.

typ	Š	doplňující informace
DV-06	600 mm	
DV-08	800 mm	
DV-10	1000 mm	
DV-12	1200 mm	
DV-14	1400 mm	
DV-15	1500 mm	
DV-16	1600 mm	
DV-18	1800 mm	
DV-20	2000 mm	

Držák osciloskopu HOS-1

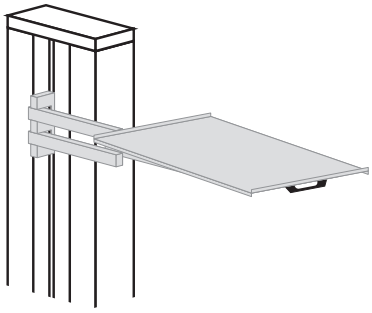

popis

Držák osciloskopu HOS-1 umožňuje umístit osciloskop nebo jiný podobný přístroj mimo pracovní desku stolu, polici či nástavbu. Díky pohyblivému rameni s klouby lze osciloskop přiblížit k měřenému zařízení. Přístroj je pro vyšší bezpečnost připevněn k držáku dodaným třmenem. Díky držáku se zvyšuje ergonomie práce. Nosnost držáku je 10 kg. Montuje se z boku stolové nohy.

parametry

nosnost:	10 kg
maximální rozměr přístroje (š x h):	340 x 390 mm

Držák monitoru HOM-1

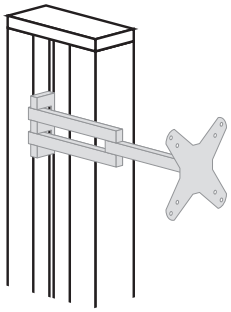

popis

Držák LCD monitoru HOM-1 se používá tam, kde z nějakého důvodu nelze monitor počítače umístit na stůl či polici. Díky třem kloubům lze monitor natočit a naklopit přesně dle požadavku pracovníka. Na držák lze připevnit monitory standardu VESA 75 a VESA 100. Nosnost držáku je 10 kg. Montuje se z boku stolové nohy.

parametry

nosnost:	10 kg
použitelné monitory:	LCD, standard VESA 75 a VESA 100

Vozík počítače PC-1

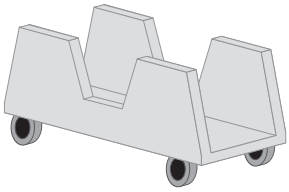

popis

Na vozík počítače PC-1 lze uložit počítač nebo jiný přístroj podobných rozměrů. Je vybaven čtyřmi kolečky, díky nimž lze s uloženým přístrojem manipulovat. Nosnost 20 kg.

parametry

nosnost:	20 kg
maximální rozměr PC (š x h):	240 x 530 mm

Držák počítače PC-2

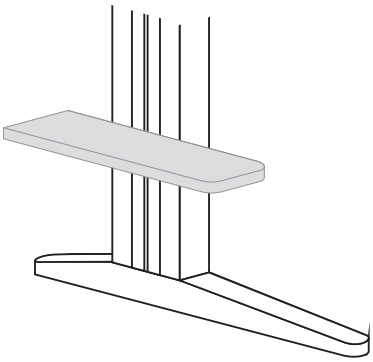

popis

Držák počítače je určen pro bezproblémové uložení počítače u pracovního stolu. Díky konstrukci upevněné na stolové noze lze jednoduše pod i za stolem provádět úklid bez nutnosti přenášení počítače a případného vytržení kabelů z počítače. Výška je libovolně stavitelná. Nosnost 50 kg.

parametry

nosnost:	50 kg
maximální rozměr PC (š x h):	240 x 530 mm

Set koleček KOL75-S

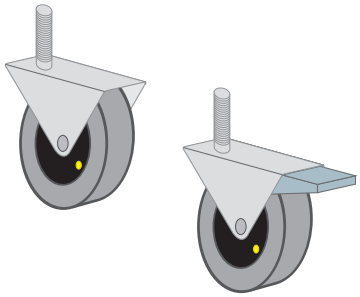

popis

Set koleček pro stojnou nohu všech typů určena pro vytvoření pojízdných sestav stolů. Průměr 75mm, gumová obruč, antistatické provedení. Set je dodávan s jedním kolečkem s brzdou a jedním bez brzdy.

parametry

nosnost kolečka:	75 kg

Kontakty

Výrobce:	Diametral spol. s r.o., Hrdoňovická 178, 193 00 Praha 9 - Horní Počernice		
Oficiální stránky produktu:	www.variolab.cz		
Obchodní ředitel:	Vít Majtás	v.majtas@diametral.cz	+420 776 246 147
Obchodníci:	Petra Jonešová	p.jonesova@diametral.cz	+420 777 311 990
	Petr Ridl	p.ridl@diametral.cz	+420 775 311 985
	Milan Pechlát	m.pechlat@diametral.cz	+420 776 246 187
	Martin Kysilka	m.kysilka@diametral.cz	+ 420 775 311 982

Poznámky

Katalog VarioLab + CZ verze 1.012 ze dne 10.2.2012 (c) 9/2009.

Prodejce:

DIAMETRAL®

VARIOLAB+